DATENBLATT

RJ45 Stecker STP, Cat.6A, feldkonfektionierbar

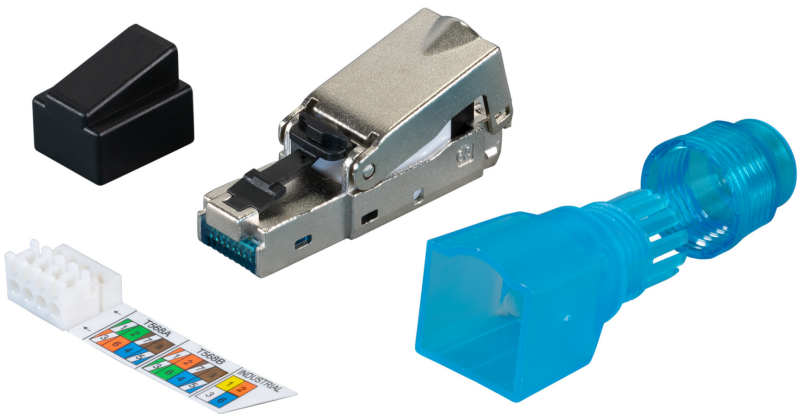

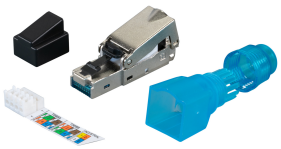

Beschreibung

Der RJ45 Stecker bietet neben ausgezeichneten Übertragungswerten den Vorteil der schnellen und einfachen Konfektion im Feld - ohne Spezialwerkzeug. Das stabile Zinkdruckgussgehäuse sorgt für beste EMV-Eigenschaften besonders im industriellen Umfeld. Schneidklemmtechnik und geringe Kontaktwiderstände gewährleisten sicherste Kontaktierung der bis zu 9mm dicken Anschlusskabel mit den Querschnitten AWG22 - AWG27.

Vollgeschirmtes Gehäuse aus Zinkdruckguss mit separater Staubschutzkappe und Knickschutztülle
Cat.6A/Class EA Performance gemäß ISO/IEC11801 und IEC60603-7-51
Kompakter Kabelvorsortierer für AWG22/1 .. AWG26/1 oder AWG22/7 .. AWG27/7
Paar Management gemäß TIA/EIA 568 A/B Farbcodes und Industrial Profinet 1-2-3-6
Konfektion bis zu 5 Mal mit gleichem Querschnitt wiederholbar, für AWG27/7 max. 2 Wiederholungen
Geeignet für Kabeldurchmesser von 6,0 .. 9,0mm
Zugentlastung mittels Verschraubung
Knickschutztülle mit Verschraubung und Hebel für Entriegelungshilfe

Technische Eigenschaften

360° Schirmkontaktierung	Ja
4PPOE Zertifiziert	Ja
AWG-Bereich	22 – 27
Anschlussart	Schneidklemme IDC
Ausführung	Stecker
Für UAE geeignet	Nein

Dieses Datenblatt wurde maschinell am 20-11-2026 erzeugt. Technische Änderungen vorbehalten.

EFB-Elektronik GmbH
Striegauer Straße 1
33719 Bielefeld

fon: +49 521 40 41 8-0
fax: +49 521 40 41 8-50

info@efb-elektronik.de
www.efb-elektronik.de

WIR SORGEN FÜR VERBINDUNG
WE CARE FOR CONNECTION

DATENBLATT

RJ45 Stecker STP, Cat.6A, feldkonfektionierbar

Geeignet für Flachkabel	Nein
Geeignet für Litzenleiter	Ja
Geeignet für Massivleiter	Ja
Geeignet für Rundkabel	Ja
Geeignet für Schutzart (IP)	IP20
Gehäuse Material	Zinkdruckguss
Geschirmt	Ja
Isolationswiderstand	≥ 500 MΩ
Kabeldurchmesser	9,0 mm
Kategorie	6A (TIA)
Konform zu UL94	V-0
Kontaktbeschichtung	50 µ"
Kontaktwiderstand	≤ 20 mΩ
Prüfspannung Dieelektrikum	1000 V DC
Schirmung und Zugentlastung getrennt	Nein
Spezialwerkzeug notwendig	Nein
Staubschutzkappe	Ja, mit integriertem Shutter
Steckverbindertyp	RJ45 8(8)
Steckzyklen	≥ 750 Steckzyklen
Strombelastbarkeit	1,5 A
Temperaturbereich	-10 – 60 °C
Verriegelungsart	Rastverriegelung

Verfügbare Varianten

ArtNr.	Bezeichnung	Farbe
88035AV.1	RJ45 Stecker STP, Cat.6A, feldkonfektionierbar	silber

Zeichnungen

EFB-Elektronik GmbH
Striegauer Straße 1
33719 Bielefeld

fon: +49 521 40 41 8-0
fax: +49 521 40 41 8-50

info@efb-elektronik.de
www.efb-elektronik.de

WIR SORGEN FÜR VERBINDUNG
WE CARE FOR CONNECTION

DATENBLATT

RJ45 Stecker STP, Cat.6A, feldkonfektionierbar

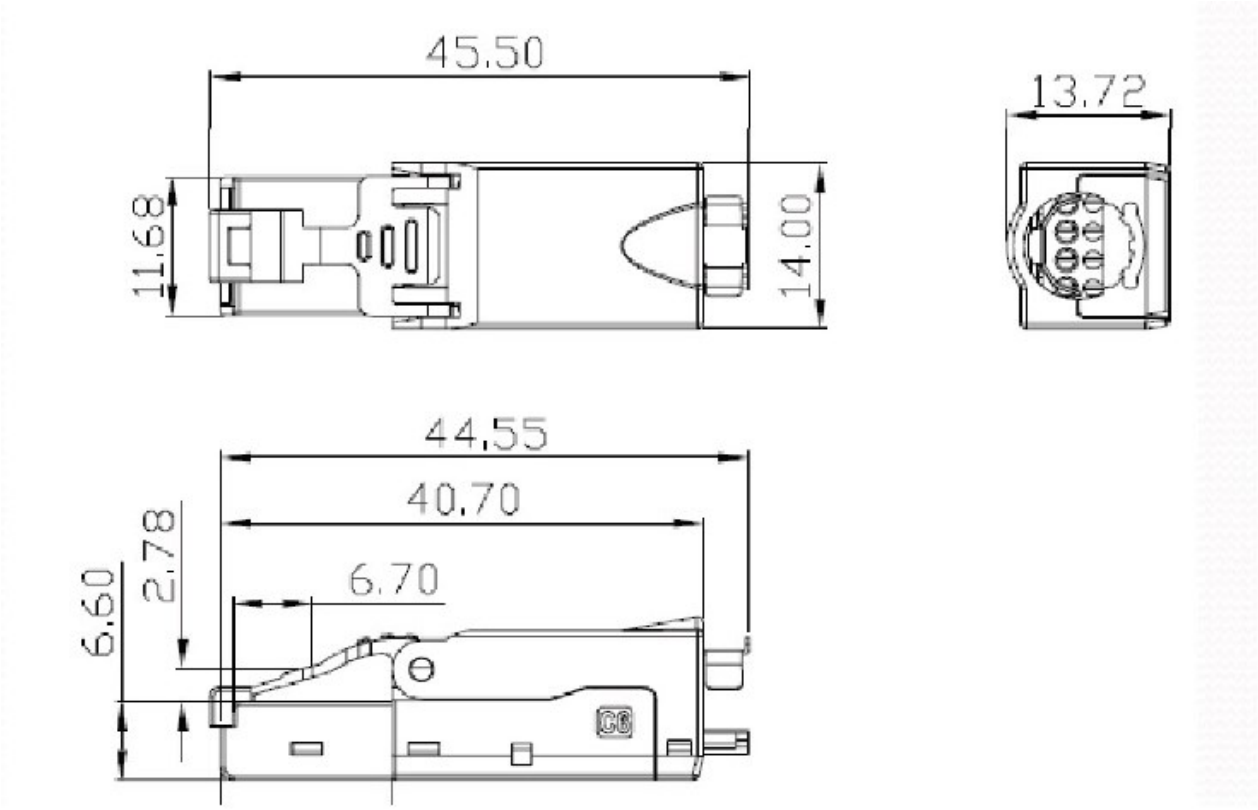

Hinweis zur bestimmungsgemäßen Verwendung

Dieses Datenblatt dient ausschließlich der Beschreibung der technischen Eigenschaften des Produkts. Es ersetzt keine Prüfung der Eignung für den konkreten Anwendungsfall. Der Anwender ist dafür verantwortlich sicherzustellen, dass das Produkt entsprechend seiner technischen Spezifikation sowie den geltenden gesetzlichen und normativen Anforderungen verwendet wird.

Dieses Datenblatt wurde maschinell am 20-11-2026 erzeugt. Technische Änderungen vorbehalten.

EFB-Elektronik GmbH
Striegauer Straße 1
33719 Bielefeld

fon: +49 521 40 41 8-0
fax: +49 521 40 41 8-50

info@efb-elektronik.de
www.efb-elektronik.de

WIR SORGEN FÜR VERBINDUNG
WE CARE FOR CONNECTION