DESKTOP MONITORS

INFORMATION



27" (68.6 cm) Monitor mit IPS-Panel-Technologie, 120 Hz Bildwiederholfrequenz und Eye-Komfort-Zertifizierung

Der ProLite X2791HS verfügt über ein 27" (68.6 cm) Full-HD-Display mit vierseitigem schlankem Rahmen, ideal für saubere und moderne Multi-Monitor-Arbeitsplätze.

Das IPS-Panel liefert scharfe Details, lebendige Farben und gleichmäßige Helligkeit aus allen Blickwinkeln. Mit einer schnellen Bildwiederholrate von 120 Hz bleiben Bilder sowohl bei komplexen Aufgaben als auch bei Multimedia-Inhalten flüssig und reaktionsschnell. Zudem verbessern Flicker-Free-Technologie und Blaulichtfilter den Sehkomfort, besonders bei längerer Nutzung.

Integrierte Lautsprecher und ein Kopfhöreranschluss sorgen für eine aufgeräumte Arbeitsumgebung und klaren Ton bei Anrufen. Mit EPEAT-Silver-Registrierung, TCO-Zertifizierung und Energieeffizienzklasse C unterstützt der X2791HS effizientes Arbeiten bei geringem Energieverbrauch.



Multi-Monitor-Einrichtung für einen Arbeitsbereich im Panoramaformat

Verbinden Sie mehrere Monitore mit ultraschmalem Rahmen, um einen Arbeitsbereich im Panoramaformat zu schaffen, Ihre Anwendungen im Blick zu behalten, Multitasking zu optimieren und Ihre Produktivität zu steigern.



Integrierte Audiofunktion ohne zusätzlichen Kabelsalat

Genießen Sie dank der integrierten Audiofunktion eine klare, angenehme Tonqualität bei Anrufen, Videos und Musik, ohne Ihren Schreibtisch mit zusätzlichen Lautsprechern zu überladen.



Versteckte Details werden mit tieferem Kontrast sichtbar

Mit einem nativen Kontrastverhältnis von 1500:1 bringt dieser Monitor subtile Schattierungen und feine Farbübergänge zur Geltung. Sie sehen mehr Bildinformationen auf einen Blick, was Ihnen eine präzisere Bearbeitung und erleichterte Farbkorrekturen ermöglicht. Dunkle Bereiche bleiben klar und deutlich, ohne ineinander zu verschmelzen.



Reduzierte Augenbelastung und Ermüdungserscheinungen

Arbeiten, lernen oder spielen Sie länger mit höherem Sehkomfort. Die Blaulichtreduzierungsfunktion ermöglicht es Ihnen, die Emission von blauem Licht über die Softwareeinstellungen zu verringern und so die Augenbelastung bei längerer Bildschirmnutzung zu minimieren. In Kombination mit der FlickerFree-Technologie sorgt sie für ein angenehmeres Seherlebnis, damit Sie den ganzen Tag über konzentriert bleiben.

SPEZIFIKATION

01 DISPLAY EIGENSCHAFTEN

Design	vierseitig schlanke Rahmen
Bilddiagonale	27", 68.6cm
Panel-Technologie	IPS Panel Technologie LED, matte Oberfläche
Physikalische Auflösung	1920 x 1080 @120Hz (2.1 megapixel Full HD)
Bildformat	16:9
Helligkeit	350 cd/m²
Kontrastverhältnis	1500:1
Erweitertes Kontrastverhältnis	80M:1
Reaktionszeit (MPRT)	1ms
Blickwinkel	horizontal/vertikal: 178°/178°, rechts/links: 89°/89°, nach oben/unten: 89°/89°
Farbunterstützung	16.7mln (sRGB: 99.7 %; NTSC: 72 %)
Horizontalfrequenz	30 - 140kHz
Arbeitsfläche H x B	597.9 x 336.3mm
Pixelabstand	0.311mm
Rahmenfarbe	matt, schwarz (matt, schwarz)

02 SCHNITTSTELLEN & ANSCHLÜSSE

Video Eingang	HDMI x1 (v.1.4) DisplayPort x1 (v.1.2)
HDCP	ja
Kopfhöreranschluss	ja

03 FEATURES

Blaulicht Reduktion	ja
Flicker-Free LED	ja
Adaptive Sync-Unterstützung	ja
Extras	i-style Farbe
OSD Menü Sprachen	EN, DE, FR, ES, IT, RU, JP, CZ, NL, PL, UA
Bedientasten	Joystick: Ein/Aus/Menü (Mitte), hoch /Signalauswahl, runter, Links/Untermenü, Rechts/Lautstärke
Einstellbare Parameter	Farbeinstellungen (i-Style-Farbe, Blaulichtreduzierung, RGB-Bereich, Farbtemperatur, Benutzervoreinstellung), OSD (OSD-Position horizontal, OSD-Position vertikal, OSD-Zeit, OSD-Hintergrund, DDC/CI-Steuerung, Anzeigeinformationen), Sprache, Extra 1 (Schärfe, Videomodus einstellen, Startlogo, Betriebsanzeige-LED), Extra 2 (Schnelltaste), Signaleingangsauswahl, Audioeinstellungen (Lautstärke, Ton stummschalten), Zurücksetzen (alles zurücksetzen?)
Lautsprecher	2 x 2W
Diebstahlschutz	Kensington-lock™ vorbereitet, DDC/CI, DDC2B, Mac OSX

04 MECHANISCH

Verstellmöglichkeiten	Tilt
Neigungswinkel	20° nach oben; 3° nach unten
VESA Norm	100 x 100mm
Kabelmanagement	ja

05 ENTHALTENES ZUBEHÖR

Kabel	Netz (1.5m), HDMI (1.5m)
Sonstiges	Leitfaden zur Inbetriebnahme, Sicherheitshinweise

06 STROMVERWALTUNG

Netzteil	intern
Stromversorgung	AC 100 - 240V, 50/60Hz
Leistungsaufnahme	14W typisch, 0.5W Standby, 0.3W ausgeschaltet

07 LEISTUNG

Vorschriften	TCO Certified, CE, TÜV-GS, EAC, VCCI-B, PSE, RoHS support, ErP, WEEE, REACH, UKCA
Energieeffizienzklasse (Regulation (EU) 2017/1369)	C
EPEAT Silver	*Die Registrierung variiert je nach Land. Weitere Informationen finden Sie unter www.epeat.net.
REACH SVHC	über 0,1%: Blei, Bleimonoxid, Diborontrioxid

08 ABMESSUNGEN / GEWICHT

Produktabmessungen B x H x T	611.5 x 427.5 x 190mm
Verpackungsabmessungen B x H x T	688 x 442 x 126mm
Gewicht (ohne Verpackung)	3.8kg
Gewicht (inkl. Verpackung)	5.8kg
EAN code	4948570127412

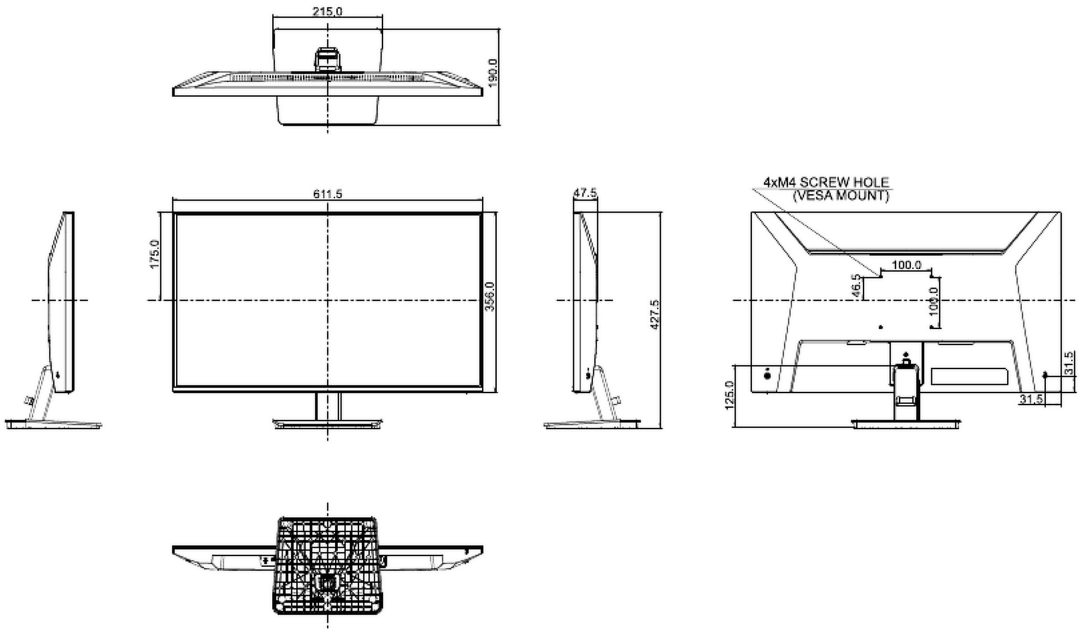
215.0
190.0
611.5
175.0
356.0
47.5
427.5
4xM4 SCREW HOLE
(VESA MOUNT)
100.0
46.5
100.0
31.5
125.0
31.5

GALERIE


iiyama
ProLite
X2791HS
27"
IPS
1920x1080
SLIM BEZEL
2x2W


iiyama
ProLite
X2791HS
27"
IPS
1920x1080
SLIM BEZEL
2x2W


iiyama
ProLite
X2791HS
27"
IPS
1920x1080
SLIM BEZEL
2x2W


iiyama
ProLite
X2791HS
27"
IPS
1920x1080
SLIM BEZEL
2x2W


iiyama
ProLite
X2791HS
27"
IPS
1920x1080
SLIM BEZEL
2x2W


iiyama
ProLite
X2791HS
27"
IPS
1920x1080
SLIM BEZEL
2x2W


iiyama


ProLite
X2791HS




27"
IPS
1920x1080
SLIM BEZEL


27"
IPS
1920x1080
SLIM BEZEL
2x2W






iiyama



Alle Warenzeichen sind eingetragene Handelsmarken. Irrtum und Änderungen in den Spezifikationen vorbehalten. Alle LCD's erfüllen die ISO-9241-307:2008 Pixelfehlerklasse. **© IIYAMA CORPORATION. ALL RIGHTS RESERVED**