DESKTOP MONITORS

INFORMATION



27" (68.5 cm) Monitor mit IPS-Panel-Technologie, QHD Auflösung und Eye-Komfort-Zertifizierung

Der ProLite X2791QS verfügt über ein 27" (68.5 cm) QHD-Display (2560 × 1440) mit schlankem vierseitigem Rahmen und eignet sich ideal für einen sauberen, modernen Multi-Monitor-Arbeitsplatz.

Das IPS-Panel bietet scharfe Details, lebendige Farben und eine gleichmäßige Helligkeit aus allen Blickwinkeln. Flicker-Free-Technologie und Blaulichtreduzierung erhöhen den Sehkomfort, insbesondere bei längerer Nutzung.

Integrierte Lautsprecher und ein Kopfhöreranschluss sorgen für eine aufgeräumte Arbeitsumgebung und komfortables Audio bei Anrufen. Mit EPEAT-Silver-Registrierung und TCO-Zertifizierung unterstützt der X2791QS effizientes Arbeiten und erfüllt anerkannte Umweltstandards.



Erweitern Sie Ihren Blickwinkel mit QHD

Die QHD-Auflösung von 2560 x 1440 bietet bis zu 77 % mehr Bildschirmfläche als Full-HD-Bildschirme. So haben Sie viel Platz für effizientes Multitasking, können mehr Inhalte gleichzeitig anzeigen lassen und einfacher arbeiten, ohne ständig zwischen mehreren Fenstern wechseln zu müssen.



Elegantes Design, nahtloses Seherlebnis

Mit ihren kaum wahrnehmbaren, extrem schmalen Rahmen verschmelzen Ihre Bildschirme miteinander und schaffen einen eleganten, schlichten Arbeitsbereich, der ebenso komfortabel wie stilvoll ist.



Multi-Monitor-Einrichtung für einen Arbeitsbereich im Panoramaformat

Verbinden Sie mehrere Monitore mit ultraschmalem Rahmen, um einen Arbeitsbereich im Panoramaformat zu schaffen, Ihre Anwendungen im Blick zu behalten, Multitasking zu optimieren und Ihre Produktivität zu steigern.



Reduzierte Augenbelastung und Ermüdungserscheinungen

Arbeiten, lernen oder spielen Sie länger mit höherem Sehkomfort. Die Blaulichtreduzierungsfunktion ermöglicht es Ihnen, die Emission von blauem Licht über die Softwareeinstellungen zu verringern und so die Augenbelastung bei längerer Bildschirmnutzung zu minimieren. In Kombination mit der FlickerFree-Technologie sorgt sie für ein angenehmeres Seherlebnis, damit Sie den ganzen Tag über konzentriert bleiben.

SPEZIFIKATION

01 DISPLAY EIGENSCHAFTEN

Design	vierseitig schlanker Rahmen
Bilddiagonale	27", 68.5cm
Panel-Technologie	IPS Panel Technologie LED, matte Oberfläche
Physikalische Auflösung	2560 x 1440 @75Hz (3.7 megapixel QHD)
Bildformat	16:9
Helligkeit	350 cd/m²
Kontrastverhältnis	1000:1
Erweitertes Kontrastverhältnis	80M:1
Reaktionszeit (MPRT)	1ms
Blickwinkel	horizontal/vertikal: 178°/178°, rechts/links: 89°/89°, nach oben/unten: 89°/89°
Farbunterstützung	16.7mln (sRGB: 100 %; NTSC: 72 %)
Horizontalfrequenz	30 - 112kHz
Arbeitsfläche H x B	596.7 x 335.7mm
Pixelabstand	0.233mm
Rahmenfarbe	matt, schwarz

02 SCHNITTSTELLEN & ANSCHLÜSSE

Video Eingang	HDMI x1 (v.1.4) DisplayPort x1 (v.1.2)
HDCP	ja
Kopfhöreranschluss	ja

03 FEATURES

Blaulicht Reduktion	ja
Flicker-Free LED	ja
Adaptive Sync-Unterstützung	ja
Extras	i-style Farbe
OSD Menü Sprachen	EN, DE, FR, ES, IT, RU, JP, CZ, NL, PL, UA
Bedientasten	Joystick: Ein/Aus/Menü (Mitte), nach oben/Signalauswahl, nach uten, Links/Untermenü, Rechts/Lautstärke
Einstellbare Parameter	Farbeinstellungen (i-Style-Farbe, Blaulichtreduzierung, RGB-Bereich, Farbtemperatur, Benutzervoreinstellung), OSD (OSD-Position horizontal, OSD-Position vertikal, OSD-Zeit, OSD-Hintergrund, DDC/CI-Steuerung, Anzeigeinformationen), Sprache, Extra 1 (Schärfe, Videomodus einstellen, Startlogo, Betriebsanzeige-LED), Extra 2 (Schnelltaste), Signaleingangsauswahl, Audioeinstellungen (Lautstärke, Ton stummschalten), Zurücksetzen (alles zurücksetzen?)
Lautsprecher	2 x 2W
Diebstahlschutz	Kensington-lock™ vorbereitet, DDC/CI, DDC2B, Mac OSX

04 MECHANISCH

Verstellmöglichkeiten	Tilt
Neigungswinkel	20° nach oben; 3° nach unten
VESA Norm	100 x 100mm
Kabelmanagement	ja

05 ENTHALTENES ZUBEHÖR

Kabel	Netz (1.5m), HDMI (1.5m)
Sonstiges	Leitfaden zur Inbetriebnahme, Sicherheitshinweise

06 STROMVERWALTUNG

Netzteil	intern
Stromversorgung	AC 100 - 240V, 50/60Hz
Leistungsaufnahme	17W typisch, 0.5W Standby, 0.3W ausgeschaltet

07 LEISTUNG

Vorschriften	TCO Certified, CE, TÜV-GS, EAC, VCCI-B, PSE, RoHS support, ErP, WEEE, REACH, UKCA
Energieeffizienzklasse (Regulation (EU) 2017/1369)	D
EPEAT Silver	*registration varies by country, go to www.epeat.net for details
REACH SVHC	über 0,1%: Blei, Bleimonoxid, Diborontrioxid

08 ABMESSUNGEN / GEWICHT

Produktabmessungen B x H x T	613 x 428.5 x 190mm
Verpackungsabmessungen B x H x T	688 x 442 x 126mm
Gewicht (ohne Verpackung)	3.8kg
Gewicht (inkl. Verpackung)	6.0kg
EAN code	4948570127436

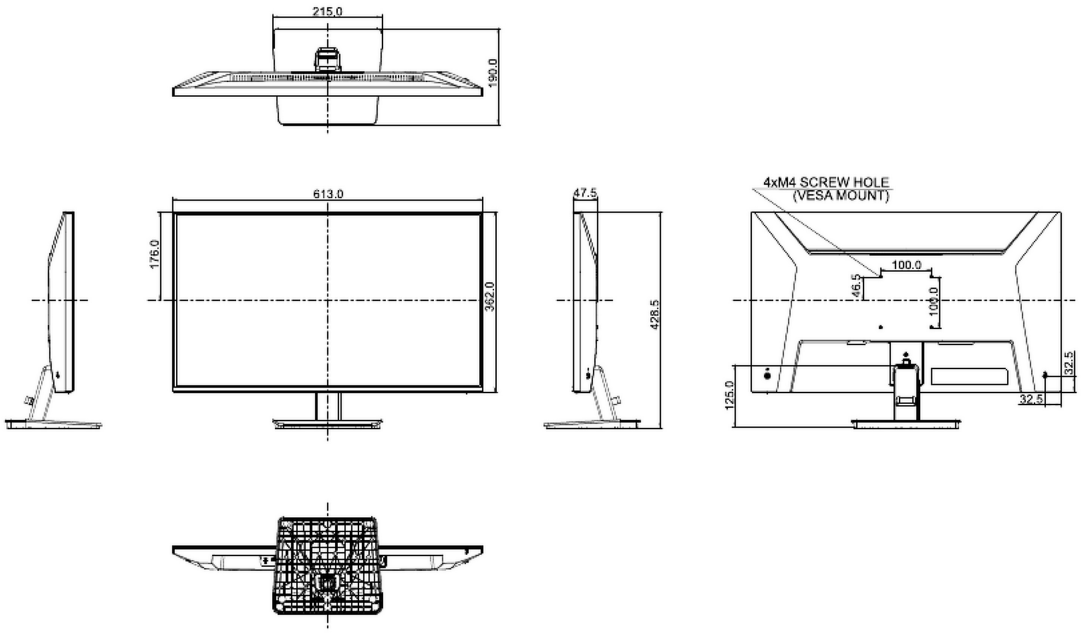
215.0
190.0
613.0
176.0
362.0
47.5
428.5
4xM4 SCREW HOLE
(VESA MOUNT)
100.0
46.5
100.0
32.5
125.0
32.5

GALERIE


iiyama
ProLite
X2791QS
27"
IPS
2560x1440
SLIM BEZEL
2x2W


iiyama
ProLite
X2791QS
27"
IPS
2560x1440
SLIM BEZEL
2x2W


iiyama
ProLite
X2791QS
27"
IPS
2560x1440
SLIM BEZEL
2x2W


iiyama
ProLite
X2791QS
27"
IPS
2560x1440
SLIM BEZEL
2x2W


iiyama
ProLite
X2791QS
27"
IPS
2560x1440
SLIM BEZEL
2x2W


iiyama
ProLite
X2791QS
27"
IPS
2560x1440
SLIM BEZEL
2x2W


iiyama


ProLite
X2791QS




27"
IPS
2560x1440
SLIM BEZEL


27"
IPS
2560x1440
SLIM BEZEL
2x2W






iiyama



Alle Warenzeichen sind eingetragene Handelsmarken. Irrtum und Änderungen in den Spezifikationen vorbehalten. Alle LCD's erfüllen die ISO-9241-307:2008 Pixelfehlerklasse. **© IIYAMA CORPORATION. ALL RIGHTS RESERVED**