INFORMATION



Umweltbewusster 27" (68.5 cm) Monitor mit IPS-Panel-Technologie für moderne Arbeitsplätze

Der ProLite X2793HSU ist die perfekte Wahl, wenn Sie einen kompakten, leistungsstarken Monitor suchen, der sich nahtlos in ein Multi-Screen-Setup einfügt. Das ultradünne Design mit schmalem Rahmen auf allen vier Seiten sorgt für einen modernen, aufgeräumten Schreibtisch und eine unterbrechungsfreie Darstellung über mehrere Displays hinweg.

Erleben Sie scharfe Details, lebendige Farben und breite Betrachtungswinkel dank des IPS-Panels, während die 120 Hz Bildwiederholrate für flüssige und reaktionsschnelle Bilddarstellung sorgt. FlickerFree-Technologie und ein Blaufilter unterstützen den Augenkomfort selbst bei langen Arbeitstagen.

Integrierte Lautsprecher, ein 2-Port-USB-Hub, HDMI- und DisplayPort-Anschlüsse sowie ein Kopfhöreranschluss halten Ihren Arbeitsplatz einfach und gut verbunden. Mit EPEAT-Registrierung, TCO10-Konformität und Energieeffizienzklasse C ist der Monitor eine intelligente und nachhaltige Wahl, die genauso hart arbeitet wie Sie.



Multi-Monitor-Einrichtung für einen Arbeitsbereich im Panoramaformat

Verbinden Sie mehrere Monitore mit ultraschmalem Rahmen, um einen Arbeitsbereich im Panoramaformat zu schaffen, Ihre Anwendungen im Blick zu behalten, Multitasking zu optimieren und Ihre Produktivität zu steigern.



Vielseitige Anschlüsse für alle Ihre Geräte

Verbinden Sie mehrere Geräte und Zubehörteile in einem einfachen Schritt über HDMI, DisplayPort und den USB-Hub, um Ihren Arbeitsbereich für maximale Effizienz zu optimieren und einen aufgeräumten, unterbrechungsfreien Arbeitsablauf zu garantieren.



Integrierte Audiofunktion ohne zusätzlichen Kabelsalat

Genießen Sie dank der integrierten Audiofunktion eine klare, angenehme Tonqualität bei Anrufen, Videos und Musik, ohne Ihren Schreibtisch mit zusätzlichen Lautsprechern zu überladen.



Reduzierte Augenbelastung und Ermüdungserscheinungen

Arbeiten, lernen oder spielen Sie länger mit höherem Sehkomfort. Die Blaulichtreduzierungsfunktion ermöglicht es Ihnen, die Emission von blauem Licht über die Softwareeinstellungen zu verringern und so die Augenbelastung bei längerer Bildschirmnutzung zu minimieren. In Kombination mit der FlickerFree-Technologie sorgt sie für ein angenehmeres Seherlebnis, damit Sie den ganzen Tag über konzentriert bleiben.

SPEZIFIKATION

01 DISPLAY EIGENSCHAFTEN

Design	vierseitig schmaler Rahmen
Bilddiagonale	27", 68.6cm
Panel-Technologie	IPS Panel Technologie LED, matte Oberfläche
Physikalische Auflösung	1920 x 1080 @120Hz (2.1 megapixel Full HD)
Bildformat	16:9
Helligkeit	350 cd/m²
Kontrastverhältnis	1500:1
Erweitertes Kontrastverhältnis	80M:1
Reaktionszeit (MPRT)	1ms
Blickwinkel	horizontal/vertikal: 178°/178°, rechts/links: 89°/89°, nach oben/unten: 89°/89°
Farbunterstützung	16.7mln (sRGB: 96 %; NTSC: 72 %)
Horizontalfrequenz	30 - 140kHz
Arbeitsfläche H x B	597.9 x 336.3mm, 23.5 x 13.2"
Pixelabstand	0.311mm
Rahmenfarbe	matt, schwarz

02 SCHNITTSTELLEN & ANSCHLÜSSE

Video Eingang	HDMI x1 (v.1.4) DisplayPort x1 (v.1.2)
USB-HUB	x2 (v. 2.0 (DC5V, 500mA))
HDCP	ja
Kopfhöreranschluss	ja

03 FEATURES

Blaulicht Reduktion	ja
Flicker-Free LED	ja
Adaptive Sync-Unterstützung	HDMI/DP 1920x1080 @120 Hz
Extras	i-Style Farbe
OSD Menü Sprachen	EN, DE, FR, ES, IT, RU, JP, CZ, NL, PL, UA
Bedientasten	Joystick: Mitte: Ein-/Ausschalt-Taste / Menü, nach oben / Signalauswahl, nach unten / Untermenü, rechts / Lautstärke
Einstellbare Parameter	Bildeinstellungen (Helligkeit, Kontrast, ECO, ACR, OD, Bewegungsunschärfereduzierung, Adaptive Sync), Farbeinstellungen (i-Style-Farbe, Blaulichtreduzierung, RGB-Bereich, Farbtemperatur, Benutzervoreinstellung), OSD (OSD-Position horizontal, OSD-Position vertikal, OSD-Anzeigedauer, OSD-Hintergrund, DDC/CI-Steuerung, Anzeigeinformationen), Sprache, Extra 1 (Schärfe, Videomodus anpassen, Startlogo, Betriebsanzeige LED), Extra 2 (Tastenkombination, FW-Version), Signaleingangsauswahl, Audioeinstellungen (Lautstärke, Ton stummschalten), Zurücksetzen (alles zurücksetzen)

Lautsprecher	2 x 2W
Diebstahlschutz	Kensington-lock™ vorbereitet, DDC/CI, DDC2B, Mac OSX

04 MECHANISCH

Verstellmöglichkeiten	Tilt
Neigungswinkel	20° nach oben; 3° nach unten
VESA Norm	100 x 100mm
Kabelmanagement	ja

05 ENTHALTENES ZUBEHÖR

Kabel	Netz (1.8m), USB (1.5m), HDMI (1.5m)
Sonstiges	Leitfaden zur Inbetriebnahme, Sicherheitshinweise

06 STROMVERWALTUNG

Netzteil	intern
Stromversorgung	AC 100 - 249V, 50/60Hz
Leistungsaufnahme	14W default, 0.5W Standby, 0.3W ausgeschaltet

07 LEISTUNG

Vorschriften	TCO Certified, CE, TÜV-GS, EAC, VCCI-B, PSE, RoHS support, ErP, WEEE, REACH, UKCA
Energieeffizienzklasse (Regulation (EU) 2017/1369)	C
EPEAT Silver	*die Anmeldung ist von Land zu Land unterschiedlich, Einzelheiten finden Sie unter www.epeat.net
REACH SVHC	über 0,1%: Blei, Bleimonoxid, Diborontrioxid

08 ABMESSUNGEN / GEWICHT

Produktabmessungen B x H x T	611.5 x 427.5 x 190mm
Verpackungsabmessungen B x H x T	688 x 442 x 126mm
Gewicht (ohne Verpackung)	4.0kg
Gewicht (inkl. Verpackung)	5.7kg
EAN code	4948570126682

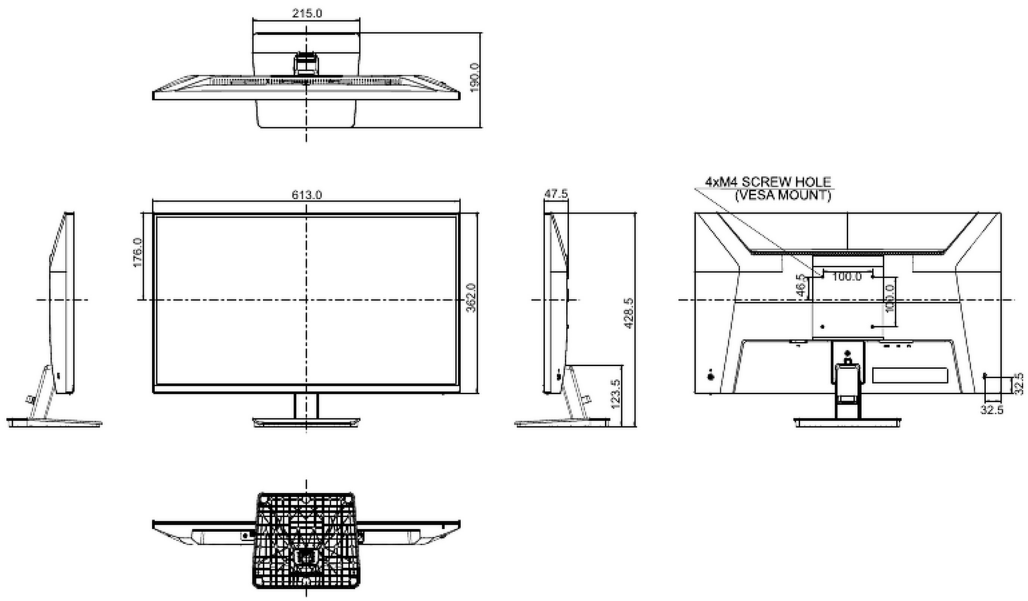
215.0
190.0
613.0
176.0
362.0
47.5
428.5
123.5
4xM4 SCREW HOLE
(VESA MOUNT)
46.5
100.0
100.0
32.5
32.5

GALERIE











Alle Warenzeichen sind eingetragene Handelsmarken. Irrtum und Änderungen in den Spezifikationen vorbehalten. Alle LCD's erfüllen die ISO-9241-307:2008 Pixelfehlerklasse. **© IIYAMA CORPORATION. ALL RIGHTS RESERVED**