## INFORMATION




# 27" (68.5 cm) Monitor mit IPS-Panel-Technologie, QHD Auflösung, vierseitig schmalen Rahmen und USB-Hub

Der ProLite X2793QSU wurde entwickelt, um Ihre Produktivität zu unterstützen und konzentriertes, effizientes Arbeiten zu ermöglichen. Das 27" (68.5 cm) QHD-Display (2560 × 1440) bietet mehr Arbeitsfläche, sodass Sie Dokumente nebeneinander anzeigen, präzise bearbeiten oder mehrere Anwendungen gleichzeitig geöffnet halten können – alles in gestochen scharfer Darstellung.

Das IPS-Panel liefert lebendige Farben und eine gleichbleibend klare Bildqualität aus jedem Betrachtungswinkel. Flicker-Free-Technologie und Blaulichtreduzierung erhöhen den Sehkomfort, besonders bei längerer Nutzung.

Das vierseitige ultraschmale Rahmendesign sorgt für eine moderne Optik und eignet sich ideal für nahtlose Multi-Monitor-Setups. Integrierte Lautsprecher, ein USB-Hub mit zwei Anschlüssen, HDMI- und DisplayPort-Eingänge sowie ein Kopfhöreranschluss reduzieren Kabelsalat und gewährleisten eine flexible Konnektivität.

Mit EPEAT-Registrierung und TCO-Zertifizierung steht der X2793QSU für verantwortungsvollen Energieverbrauch und zuverlässige Leistung im Arbeitsalltag.




## Erweitern Sie Ihren Blickwinkel mit QHD

Die QHD-Auflösung von 2560 x 1440 bietet bis zu 77 % mehr Bildschirmfläche als Full-HD-Bildschirme. So haben Sie viel Platz für effizientes Multitasking, können mehr Inhalte gleichzeitig anzeigen lassen und einfacher arbeiten, ohne ständig zwischen mehreren Fenstern wechseln zu müssen.



## Multi-Monitor-Einrichtung für einen Arbeitsbereich im Panoramaformat

Verbinden Sie mehrere Monitore mit ultraschmalem Rahmen, um einen Arbeitsbereich im Panoramaformat zu schaffen, Ihre Anwendungen im Blick zu behalten, Multitasking zu optimieren und Ihre Produktivität zu steigern.




## Vielseitige Anschlüsse für alle Ihre Geräte

Verbinden Sie mehrere Geräte und Zubehörteile in einem einfachen Schritt über HDMI, DisplayPort und den USB-Hub, um Ihren Arbeitsbereich für maximale Effizienz zu optimieren und einen aufgeräumten, unterbrechungsfreien Arbeitsablauf zu garantieren.



## Integrierte Audiofunktion ohne zusätzlichen Kabelsalat

Genießen Sie dank der integrierten Audiofunktion eine klare, angenehme Tonqualität bei Anrufen, Videos und Musik, ohne Ihren Schreibtisch mit zusätzlichen Lautsprechern zu überladen.

## SPEZIFIKATION

### 01 DISPLAY EIGENSCHAFTEN

| | |
|---|---|
| **Design** | 4-seitig schlanke Rahmen |
| **Bilddiagonale** | 27", 68.5cm |
| **Panel-Technologie** | IPS-Panel Technologie LED, matte Oberfläche |
| **Physikalische Auflösung** | 2560 x 1440 @75Hz (3.7 megapixel QHD) |
| **Bildformat** | 16:9 |
| **Helligkeit** | 350 cd/m² |
| **Kontrastverhältnis** | 1000:1 |
| **Erweitertes Kontrastverhältnis** | 80M:1 |
| **Reaktionszeit (MPRT)** | 1ms |
| **Blickwinkel** | horizontal/vertikal: 178°/178°, rechts/links: 89°/89°, nach oben/unten: 89°/89° |
| **Farbunterstützung** | 16.7mln (sRGB: 100%; NTSC: 72%) |
| **Horizontalfrequenz** | 30 - 112kHz |
| **Arbeitsfläche H x B** | 596.7 x 335.7mm, 23.5 x 13.2" |
| **Pixelabstand** | 0.233mm |
| **Rahmenfarbe** | matt, schwarz |

### 02 SCHNITTSTELLEN & ANSCHLÜSSE

| | |
|---|---|
| **Video Eingang** | HDMI x1 (v.1.4)<br>DisplayPort x1 (v.1.2) |
| **USB-HUB** | x2 (v. 2.0 (DC5V, 500mA)) |
| **HDCP** | ja |
| **Kopfhöreranschluss** | ja |

### 03 FEATURES

| | |
|---|---|
| **Blaulicht Reduktion** | ja |
| **Flicker-Free LED** | ja |
| **Adaptive Sync-Unterstützung** | ja |
| **Extras** | i-Style Farbe |
| **OSD Menü Sprachen** | EN, DE, FR, ES, IT, RU, JP, CZ, NL, PL, UA |
| **Bedientasten** | Joystick: (Mitte) Ein-/Ausschalt-Taste, Menü, nach oben / Signalauswahl, nach unten, links / Untermenü, rechts / Lautstärke |
| **Einstellbare Parameter** | Bildeinstellungen (Helligkeit, Kontrast, ECO, ACR, OD, Bewegungsunschärfereduzierung, Adaptive Sync), Farbeinstellungen (i-Style-Farbe, Blaulichtreduzierung, RGB-Bereich, Farbtemperatur, Benutzervoreinstellung), OSD (OSD-Position horizontal, OSD-Position vertikal, OSD drehen, OSD-Zeit, OSD-Hintergrund, DDC/CI-Steuerung, Anzeigeinformationen), Sprache, Extra 1 (Schärfe, Videomodus anpassen, Startlogo, Betriebsanzeige-LED), Extra 2 (Tastenkombination, FW-Version), Signaleingangsauswahl, Audioeinstellungen (Lautstärke, Ton stummschalten), Zurücksetzen (alles zurücksetzen) |

| | |
|---|---|
| **Lautsprecher** | 2 x 2W |
| **Diebstahlschutz** | Kensington-lock™ vorbereitet, DDC/CI, DDC2B, Mac OSX |

## 04 MECHANISCH

| | |
|---|---|
| **Verstellmöglichkeiten** | Tilt |
| **Neigungswinkel** | 20° nach oben; 3° nach unten |
| **VESA Norm** | 100 x 100mm |
| **Kabelmanagement** | ja |

## 05 ENTHALTENES ZUBEHÖR

| | |
|---|---|
| **Kabel** | Netz (1.5m), USB (1.5m), HDMI (1.5m), DP (1.8m) |
| **Sonstiges** | Leitfaden zur Inbetriebnahme, Sicherheitshinweise |

## 06 STROMVERWALTUNG

| | |
|---|---|
| **Netzteil** | intern |
| **Stromversorgung** | AC 100 - 240V, 50/60Hz |
| **Leistungsaufnahme** | 17W default, 0.5W Standby, 0.3W ausgeschaltet |

## 07 LEISTUNG

| | |
|---|---|
| **Vorschriften** | TCO Certified, CE, TÜV-GS, EAC, VCCI-B, PSE, RoHS support, ErP, WEEE, REACH, UKCA |
| **Energieeffizienzklasse (Regulation (EU) 2017/1369)** | D |
| **EPEAT Silver** | *die Anmeldung ist von Land zu Land unterschiedlich, Einzelheiten finden Sie unter www.epeat.net |
| **REACH SVHC** | über 0,1%: Blei, Bleimonoxid, Diborontrioxid |

## 08 ABMESSUNGEN / GEWICHT

| | |
|---|---|
| **Produktabmessungen B x H x T** | 613 x 428.5 x 190mm |
| **Verpackungsabmessungen B x H x T** | 688 x 442 x 126mm |
| **Gewicht (ohne Verpackung)** | 4.0kg |
| **Gewicht (inkl. Verpackung)** | 6.2kg |
| **EAN code** | 4948570126767 |

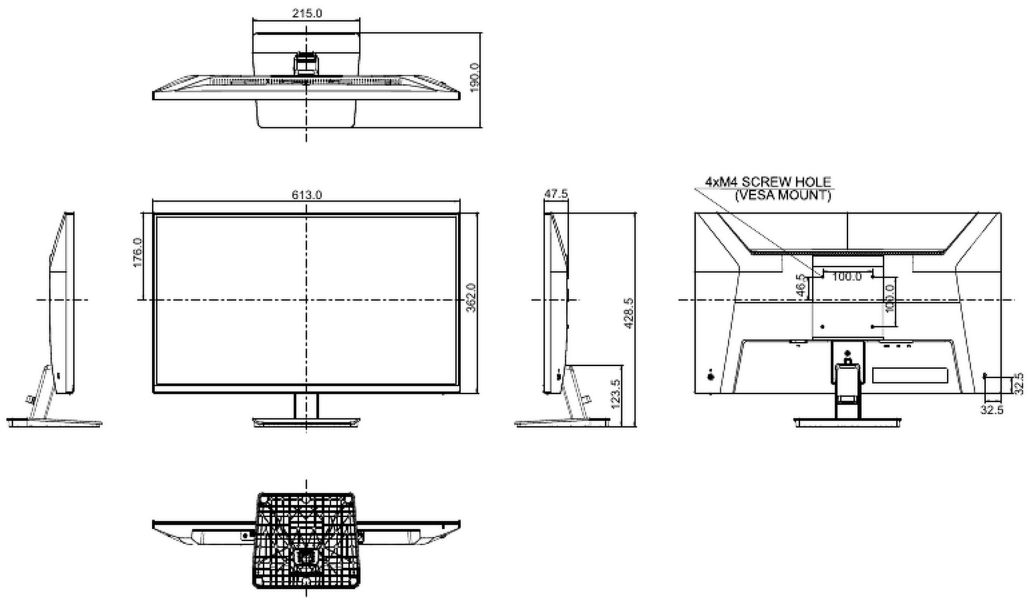
215.0
190.0
613.0
176.0
362.0
47.5
428.5
123.5
4xM4 SCREW HOLE
(VESA MOUNT)
46.5
100.0
100.0
32.5
32.5

## GALERIE


iiyama
ProLite
X2793QSU
27"
68.6cm
IPS
2560x1440
SLIM BEZEL
HUB
USB-C
2x2W


iiyama
ProLite
X2793QSU
27"
68.6cm
IPS
2560x1440
SLIM BEZEL
HUB
USB-C
2x2W


iiyama
ProLite
X2793QSU
27"
68.6cm
IPS
2560x1440
SLIM BEZEL
HUB
USB-C
2x2W


iiyama
ProLite
X2793QSU
27"
68.6cm
IPS
2560x1440
SLIM BEZEL
HUB
USB-C
2x2W


iiyama
ProLite
X2793QSU
27"
68.6cm
IPS
2560x1440
SLIM BEZEL
HUB
USB-C
2x2W


ProLite
X2793QSU


HUB
USB-C
2x2W


2x2W


27"
68.6cm
IPS
2560x1440
SLIM BEZEL


iiyama






iiyama







Alle Warenzeichen sind eingetragene Handelsmarken. Irrtum und Änderungen in den Spezifikationen vorbehalten. Alle LCD's erfüllen die ISO-9241-307:2008 Pixelfehlerklasse. **© IIYAMA CORPORATION. ALL RIGHTS RESERVED**