INFORMATION



27" (68.6 cm) QHD-IPS-Monitor mit vierseitigem schmalem Rahmen und EPEAT-Silber-Zertifizierung

Der ProLite X2797QSU ist ideal, wenn Sie einen kompakten, leistungsstarken Bildschirm suchen, der sich nahtlos in eine Multi-Monitor-Konfiguration einfügt. Der schmale Rahmen an allen vier Seiten sorgt für einen aufgeräumten, modernen Arbeitsbereich und eine unterbrechungsfreie Bilddarstellung über mehrere Bildschirme hinweg.

Mit einer scharfen QHD-Auflösung von 2560 x 1440 und IPS-Panel-Technologie bietet dieser 27" (68.6 cm) Monitor eine hervorragende Bildschärfe, konsistente Farbgenauigkeit und große Betrachtungswinkel. Er ist ideal für Profis, die Multitasking betreiben, mit detaillierten Grafiken arbeiten oder Dokumente nebeneinander vergleichen. Ganz gleich, ob Sie Dokumente erstellen, Inhalte bearbeiten oder im Internet surfen – die FlickerFree-Technologie und die TÜV Rheinland Eye Comfort-Zertifizierung stellen sicher, dass der Bildschirm strenge Kriterien für geringes Blaulicht und langfristige Sicherheit beim Betrachten erfüllt.

Der Monitor verfügt über integrierte Stereolautsprecher, einen USB-Hub mit vier Anschlüssen und vielseitige Anschlussmöglichkeiten, darunter HDMI, DisplayPort und eine Kopfhörerbuchse, sodass Ihr Arbeitsplatz organisiert und effizient bleibt.

Der X2797QSU ist nach den Standards EPEAT Silver und TCO10 zertifiziert und bietet zuverlässige Leistung und wichtige benutzerorientierte Funktionen für produktive moderne Arbeitsumgebungen.



Erweitern Sie Ihren Blickwinkel mit QHD

Die QHD-Auflösung von 2560 x 1440 bietet bis zu 77 % mehr Bildschirmfläche als Full-HD-Bildschirme. So haben Sie viel Platz für effizientes Multitasking, können mehr Inhalte gleichzeitig anzeigen lassen und einfacher arbeiten, ohne ständig zwischen mehreren Fenstern wechseln zu müssen.



Multi-Monitor-Einrichtung für einen Arbeitsbereich im Panoramaformat

Verbinden Sie mehrere Monitore mit ultraschmalem Rahmen, um einen Arbeitsbereich im Panoramaformat zu schaffen, Ihre Anwendungen im Blick zu behalten, Multitasking zu optimieren und Ihre Produktivität zu steigern.



Sehen Sie den Unterschied mit zertifiziertem Augenkomfort

Hardwarebasiertes, im Panel integriertes niedriges Blaulicht, FlickerFree-Technologie und naturgetreue Farbgenauigkeit wirken zusammen, um den Sehkomfort über den gesamten Tag hinweg zu verbessern. Unterstützt durch die TÜV Rheinland Eye Comfort-Zertifizierung ermöglicht Ihnen dieses Display, länger und komfortabler zu arbeiten, zu surfen und kreativ zu sein.



Vielseitige Anschlüsse für alle Ihre Geräte

Verbinden Sie mehrere Geräte und Zubehörteile in einem einfachen Schritt über HDMI, DisplayPort und den USB-Hub, um Ihren Arbeitsbereich für maximale Effizienz zu optimieren und einen aufgeräumten, unterbrechungsfreien Arbeitsablauf zu garantieren.

SPEZIFIKATION

01 DISPLAY EIGENSCHAFTEN

Design	vierseitig schmaler Rahmen
Bilddiagonale	27", 68.5cm
Panel-Technologie	IPS Panel Technologie LED, matte Oberfläche
Physikalische Auflösung	2560 x 1440 @75Hz (3.7 megapixel QHD)
Bildformat	16:9
Helligkeit	350 cd/m²
Kontrastverhältnis	1000:1
Erweitertes Kontrastverhältnis	80M:1
Reaktionszeit (MPRT)	1ms
Blickwinkel	horizontal/vertikal: 178°/ 178°, rechts/links: 89°/89°, nach oben/unten: 89°/89°
Farbunterstützung	16.7mln
Horizontalfrequenz	30 - 112kHz
Arbeitsfläche H x B	596.7 x 335.7mm, 23.5 x 13.2"
Pixelabstand	0.233mm
Rahmenfarbe	matt, schwarz (schwarz)

02 SCHNITTSTELLEN & ANSCHLÜSSE

Video Eingang	HDMI x2 (v.1.4) DisplayPort x1 (v.1.2)
USB-HUB	x4 ((2x Typ-A v.3.2 Gen 1 (5Gbps, 4.5 W) 2x Typ-C (5Gbps, 5 W))
HDCP	ja
Kopfhöreranschluss	ja

03 FEATURES

Blaulicht Reduktion	ja
Flicker-Free LED	ja
Adaptive Sync-Unterstützung	ja
Extras	i-Style Farbe, Eye Komfort
OSD Menü Sprachen	EN, DE, FR, ES, IT, RU, JP, CZ, NL, PL, UA
Bedientasten	Joystick: Mitte: Ein-/Aus-Taste / Menü, Nach oben / Signalauswahl, Nach unten, links / Schnellzugriff, rechts / Lautstärke
Einstellbare Parameter	Bildeinstellung (Helligkeit, Kontrast, ECO, ACR, OD, Bewegungsunschärfereduzierung, Adpative Sync), Farbeinstellungen (i-Style-Farbe, RGB-Bereich, Farbtemperatur, Benutzervoreinstellung), OSD (OSD-Position horizontal, OSD-Position vertikal, OSD-Anzeigedauer, OSD-Hintergrund, DDC/CI-Steuerung, Anzeigeinformationen), Sprache, Extra1 (Schärfe, Videomodus einstellen, Startlogo, Betriebs-LED), Extra2 (Tastenkombination, FW-Version), Signaleingangsauswahl, Audioeinstellungen (Lautstärke, Ton stummschalten), Zurücksetzen (alles zurücksetzen)
Lautsprecher	2 x 2W

Diebstahlschutz	Kensington-lock™ vorbereitet, DDC/CI, DDC2B, Mac OSX

04 MECHANISCH

Verstellmöglichkeiten	Tilt
Neigungswinkel	20° nach oben; 5° nach unten
VESA Norm	100 x 100mm
Kabelmanagement	ja

05 ENTHALTENES ZUBEHÖR

Kabel	Netz (1.8m), USB (1.5m), HDMI (1.5m), DP (1.8m)
Sonstiges	Leitfaden zur Inbetriebnahme, Sicherheitshinweise

06 STROMVERWALTUNG

Netzteil	intern
Stromversorgung	AC 100 - 240V, 50/60Hz
Leistungsaufnahme	16W default, 0.5W Standby, 0.3W ausgeschaltet

07 LEISTUNG

Vorschriften	TCO Certified, CE, TÜV-GS, EAC, VCCI-B, PSE, RoHS support, ErP, WEEE, REACH, UKCA
Energieeffizienzklasse (Regulation (EU) 2017/1369)	D
EPEAT Silver	*die Anmeldung ist von Land zu Land unterschiedlich, Einzelheiten finden Sie unter www.epeat.net
REACH SVHC	über 0,1%: Blei, Bleimonoxid, Diborontrioxid
Garantie	5 Jahre (Einzelheiten und Geltungsbereich finden Sie im Abschnitt "Garantie" auf unserer Website)

08 ABMESSUNGEN / GEWICHT

Produktabmessungen B x H x T	613 x 428.5 x 190mm
Verpackungsabmessungen B x H x T	688 x 442 x 126mm
Gewicht (ohne Verpackung)	4.0kg
Gewicht (inkl. Verpackung)	6.3kg
EAN code	4948570126880

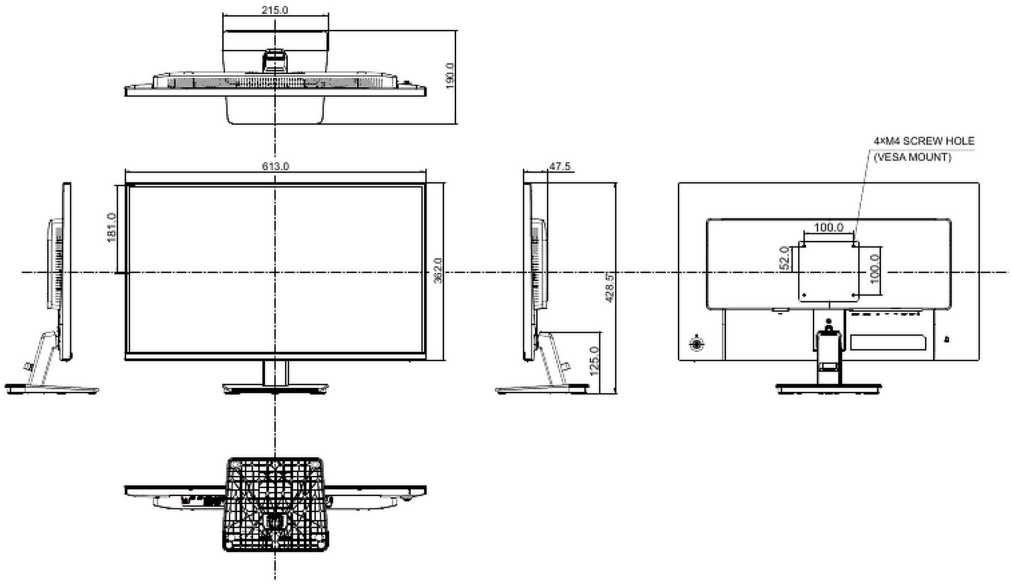
215.0
190.0
613.0
181.0
362.0
47.5
428.5
125.0
4×M4 SCREW HOLE
(VESA MOUNT)
100.0
52.0
100.0

GALERIE



























Alle Warenzeichen sind eingetragene Handelsmarken. Irrtum und Änderungen in den Spezifikationen vorbehalten. Alle LCD's erfüllen die ISO-9241-307:2008 Pixelfehlerklasse. **© IIYAMA CORPORATION. ALL RIGHTS RESERVED**