INFORMATION



24" (60.5 cm) Monitor mit IPS-Panel-Technologie, 120 Hz Bildwiederholfrequenz & vierseitig schlanken Rahmen

Der ProLite XB2491H verfügt über ein 24″ (60.5 cm) Full-HD-Panel mit einem eleganten, vierseitig schlanken Rahmendesign und ermöglicht so einen aufgeräumten, modernen Multi-Monitor-Arbeitsplatz.

Das IPS-Panel liefert scharfe Details, lebendige Farben und eine gleichmäßige Helligkeit aus allen Blickwinkeln. Mit seiner schnellen Bildwiederholfrequenz von 120 Hz bleiben Darstellungen flüssig und reaktionsschnell – egal ob bei anspruchsvollen Arbeitsaufgaben oder beim Genuss von Multimedia-Inhalten. Die Flicker-Free-Technologie und ein Blaulicht-Reduzierer erhöhen den Sehkomfort, insbesondere bei längerer Nutzung.

Der ergonomische Standfuß bietet eine Höhenverstellung von 150 mm sowie Neige-, Dreh- und Pivot-Funktionen, sodass Sie den Bildschirm optimal an Ihre Sitzposition anpassen und den ganzen Tag komfortabel arbeiten können.

Ein Kopfhöreranschluss ermöglicht eine praktische Audioverbindung für ungestörte, klare Tonwiedergabe und Online-Meetings. Mit EPEAT-Silver-Registrierung, TCO-Zertifizierung und Energieeffizienzklasse C unterstützt der XB2491H sowohl effizientes Arbeiten als auch einen verantwortungsvollen Energieverbrauch.



Multi-Monitor-Einrichtung für einen Arbeitsbereich im Panoramaformat

Verbinden Sie mehrere Monitore mit ultraschmalem Rahmen, um einen Arbeitsbereich im Panoramaformat zu schaffen, Ihre Anwendungen im Blick zu behalten, Multitasking zu optimieren und Ihre Produktivität zu steigern.



Höhenverstellbarer Standfuß für optimalen Komfort

Finden Sie ganz einfach die perfekte Bildschirmposition und behalten Sie den ganzen Tag über eine gesunde, bequeme Haltung bei. Dank des vollständig verstellbaren Standfußes können Sie den Monitor mühelos an Ihre Bedürfnisse anpassen. Heben oder senken Sie den Bildschirm, schwenken Sie ihn nach links oder rechts oder neigen Sie ihn, um Blendungen zu reduzieren und den optimalen Betrachtungswinkel zu finden. Ganz gleich, ob Sie arbeiten, designen oder an langen Videokonferenzen teilnehmen – diese Flexibilität hilft Ihnen, Nacken- und Rückenbelastungen zu reduzieren und verbessert sowohl Ihren Komfort als auch Ihre Produktivität über den gesamten Tag hinweg.



Reduzierte Augenbelastung und Ermüdungserscheinungen

Arbeiten, lernen oder spielen Sie länger mit höherem Sehkomfort. Die Blaulichtreduzierungsfunktion ermöglicht es Ihnen, die Emission von blauem Licht über die Softwareeinstellungen zu verringern und so die Augenbelastung bei längerer Bildschirmnutzung zu minimieren. In Kombination mit der FlickerFree-Technologie sorgt sie für ein angenehmeres Seherlebnis, damit Sie den ganzen Tag über konzentriert bleiben.



Strom sparen, Bildqualität erhalten

Im Vergleich zu einem gleichgroßen Monitor der Energieeffizienzklasse E senkt Ihr iiyama-Display mit C-Label die Energiekosten um rund 37 %! Und das ohne Einbußen bei der Bildqualität. Die effiziente LED-Hintergrundbeleuchtung in Kombination mit einem leistungsstarken Farbfilter sorgt dafür, dass Helligkeit und Farbbrillanz erhalten bleiben und Ihr Seherlebnis genau so bleibt, wie es sein sollte. Und dank des geringeren Stromverbrauchs reduzieren Sie auch Ihren ökologischen Fußabdruck.

SPEZIFIKATION

01 DISPLAY EIGENSCHAFTEN

Design	vierseitig schlanker Rahmen
Bilddiagonale	23.8", 60.5cm
Panel-Technologie	IPS Panel Technologie LED, matte Oberfläche
Physikalische Auflösung	1920 x 1080 @120Hz (2.1 megapixel Full HD)
Bildformat	16:9
Helligkeit	350 cd/m²
Kontrastverhältnis	1500:1
Erweitertes Kontrastverhältnis	80M:1
Reaktionszeit (MPRT)	1ms
Blickwinkel	horizontal/vertikal: 178°/178°, rechts/links: 89°/89°, nach oben/unten: 89°/89°
Farbunterstützung	16.7mln (sRGB: 96 %; NTSC: 72 %)
Horizontalfrequenz	30 - 140kHz
Arbeitsfläche H x B	527 x 296.5mm, 20.7 x 11.7"
Pixelabstand	0.275mm
Rahmenfarbe	matt, schwarz

02 SCHNITTSTELLEN & ANSCHLÜSSE

Video Eingang	HDMI x1 (v.1.4) DisplayPort x1 (v.1.2)
HDCP	ja
Kopfhöreranschluss	ja

03 FEATURES

Blaulicht Reduktion	ja
Flicker-Free LED	ja
Adaptive Sync-Unterstützung	ja
Extras	i-style Farbe
OSD Menü Sprachen	EN, DE, FR, ES, IT, RU, JP, CZ, NL, PL, UA
Bedientasten	Joystick: Ein/Aus/Menü (Mitte), nach oben/Signalauswahl, nach unten, Links/Untermenü, Rechts/Lautstärke
Einstellbare Parameter	Farbeinstellungen (i-Style-Farbe, Blaulichtreduzierung, RGB-Bereich, Farbtemperatur, benutzerdefinierte Voreinstellung), OSD (OSD-Position horizontal, OSD-Position vertikal, OSD-Zeit, OSD-Hintergrund, DDC/CI-Steuerung, Anzeigeinformationen), Sprache, Extra 1 (Schärfe, Videomodus einstellen, Startlogo, Betriebsanzeigen-LED), Extra 2 (Schnelltaste), Signaleingangsauswahl, Audioeinstellungen (Lautstärke, Ton stummschalten), Zurücksetzen (alles zurücksetzen?)
Diebstahlschutz	Kensington-lock™ vorbereitet, DDC/CI, DDC2B, Mac OSX

04 MECHANISCH

Verstellmöglichkeiten	Höhe, Pivot (Rotation), Swivel, Tilt
Höhenverstellbar	150mm
Rotierbar (Pivotfunktion)	90°
Drehwinkel	360°; 180° links; 180° rechts
Neigungswinkel	23° nach oben; 5° nach unten
VESA Norm	100 x 100mm
Kabelmanagement	ja

05 ENTHALTENES ZUBEHÖR

Kabel	Netz (1.5m), HDMI (1.5m)
Sonstiges	Leitfaden zur Inbetriebnahme, Sicherheitshinweise

06 STROMVERWALTUNG

Netzteil	intern
Stromversorgung	AC 100 - 240V, 50/60Hz
Leistungsaufnahme	12W typisch, 0.5W Standby, 0.3W ausgeschaltet

07 LEISTUNG

Vorschriften	TCO Certified, CE, TÜV-GS, EAC, VCCI-B, PSE, RoHS support, ErP, WEEE, REACH, UKCA
Energieeffizienzklasse (Regulation (EU) 2017/1369)	C
EPEAT Silver	*Die Registrierung variiert je nach Land. Weitere Informationen finden Sie unter www.epeat.net.
REACH SVHC	über 0,1%: Blei, Bleimonoxid, Diborontrioxid

08 ABMESSUNGEN / GEWICHT

Produktabmessungen B x H x T	539 x 374 (497) x 221.5mm
Verpackungsabmessungen B x H x T	685 x 395 x 126mm
Gewicht (ohne Verpackung)	4.8kg
Gewicht (inkl. Verpackung)	6.6kg
EAN code	4948570127849

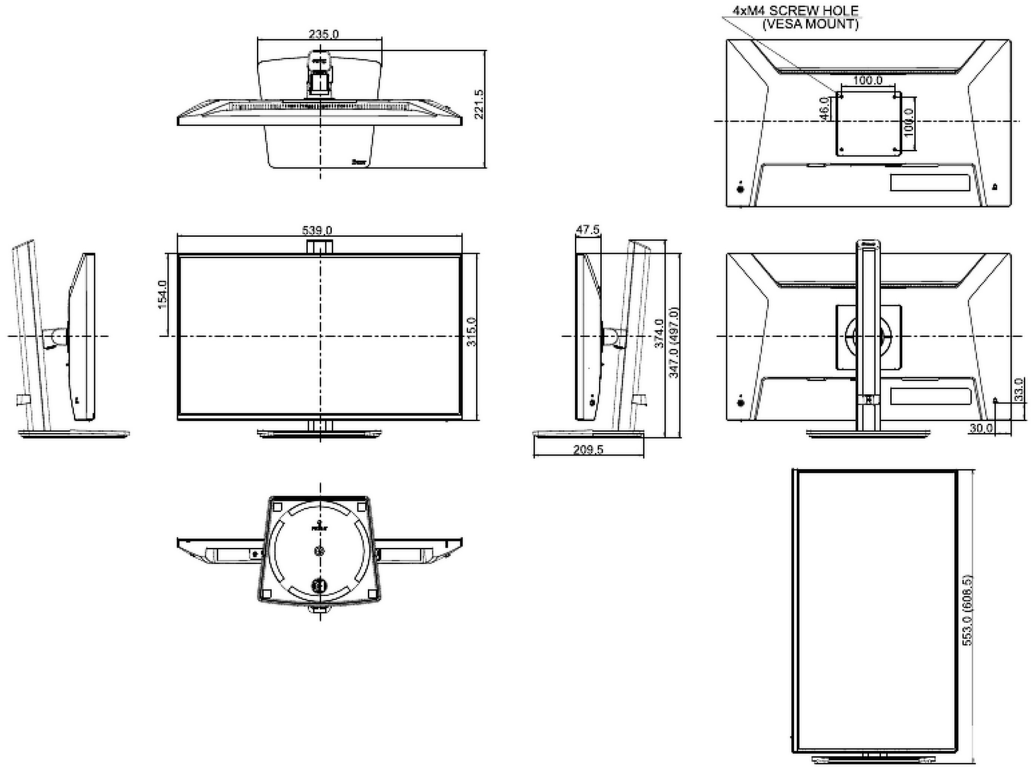
4xM4 SCREW HOLE
(VESA MOUNT)
235.0
221.5
100.0
46.0
100.0
539.0
154.0
315.0
47.5
374.0
347.0 (497.0)
209.5
33.0
30.0
553.0 (606.5)

GALERIE





Alle Warenzeichen sind eingetragene Handelsmarken. Irrtum und Änderungen in den Spezifikationen vorbehalten. Alle LCD's erfüllen die ISO-9241-307:2008 Pixelfehlerklasse. **© IIYAMA CORPORATION. ALL RIGHTS RESERVED**