INFORMATION

24.1" (61.1 cm) WUXGA-IPS-Monitor im 16:10-Seitenverhältnis mit USB-C (65 W) für einen produktiven, aufgeräumten Arbeitsplatz

Entwickelt für Alle, die Präzision und Produktivität benötigen, bietet der ProLite XB2495WSC-B1 zusätzlichen vertikalen Bildschirmplatz und eine konstante Farbgenauigkeit – ideal für CAD-Anwendungen, Datenanalysen, den Bildungsbereich und Unternehmensumgebungen.



Das 24.1" (61.1 cm) IPS-Panel im 16:10-Format mit WUXGA-Auflösung (1920 × 1200) stellt mehr Bildschirmfläche zur Verfügung als herkömmliche Full-HD-Displays. Dadurch können detaillierte Zeichnungen, Tabellen und Dokumente mit weniger Scrollen und übersichtlicher dargestellt werden. Die IPS-Technologie sorgt für präzise, natürliche Farben und breite Betrachtungswinkel, sodass Inhalte aus jeder Perspektive konsistent bleiben.

Über USB-C lässt sich ein kompatibler Laptop über ein einziges Kabel mit bis zu 65 W Stromversorgung aufladen, sowie Videos und Daten problemlos übertragen, was die Einrichtung vereinfacht und für mehr Ordnung sorgt.

Für lange Arbeitstage ist Komfort entscheidend. Der 15 cm höhenverstellbare Standfuß mit Pivot- und Schwenkfunktion ermöglicht eine exakte Anpassung der Bildschirmposition an individuelle Bedürfnisse, unterstützt eine bessere Körperhaltung und reduziert Belastungen. Das vierseitig schmale Rahmendesign verleiht dem Monitor nicht nur ein modernes, professionelles Erscheinungsbild, sondern macht ihn auch ideal für nahtlose Multi-Monitor-Setups. Die „Eye Comfort"-Zertifizierung und die FlickerFree-Technologie tragen dazu bei, die Ermüdung der Augen bei längerer Nutzung zu verringern.

Zuverlässig, vielseitig und für anspruchsvolle professionelle Anwendungen konzipiert, unterstützt der XB2495WSC-B1 effizientes Arbeiten bei gleichzeitig hohem Komfort und visueller Präzision – den ganzen Tag über.



Gewinnen Sie mehr Arbeitsfläche mit einem Seitenverhältnis von 16:10

Mit einem WUXGA-Monitor (1920 × 1200) können Sie mehr Zeilen in Excel, einen größeren Ausschnitt eines A4-Dokuments und längere Codeabschnitte anzeigen, ohne ständig scrollen zu müssen. Bei CAD-Arbeiten profitieren Sie von einem größeren Zeichenbereich, während die Symbolleisten sichtbar bleiben. Sie müssen weniger oft zwischen den Ansichten wechseln und können Daten effizienter vergleichen. Dadurch können Sie Berichte, Analysen, Projekte und technische Dokumentationen schneller fertigstellen.



Höhenverstellbarer Standfuß für optimalen Komfort

Finden Sie ganz einfach die perfekte Bildschirmposition und behalten Sie den ganzen Tag über eine gesunde, bequeme Haltung bei. Dank des vollständig verstellbaren Standfußes können Sie den Monitor mühelos an Ihre Bedürfnisse anpassen. Heben oder senken Sie den Bildschirm, schwenken Sie ihn nach links oder rechts oder neigen Sie ihn, um Blendungen zu reduzieren und den optimalen Betrachtungswinkel zu finden. Ganz gleich, ob Sie arbeiten, designen oder an langen Videokonferenzen teilnehmen – diese Flexibilität hilft Ihnen, Nacken- und Rückenbelastungen zu reduzieren und verbessert sowohl Ihren Komfort als auch Ihre Produktivität über den gesamten Tag hinweg.



Integrierte Audiofunktion ohne zusätzlichen Kabelsalat

Genießen Sie dank der integrierten Audiofunktion eine klare, angenehme Tonqualität bei Anrufen, Videos und Musik, ohne Ihren Schreibtisch mit zusätzlichen Lautsprechern zu überladen.



Sehen Sie den Unterschied mit zertifiziertem Augenkomfort

Hardwarebasiertes, im Panel integriertes niedriges Blaulicht, FlickerFree-Technologie und naturgetreue Farbgenauigkeit wirken zusammen, um den Sehkomfort über den gesamten Tag hinweg zu verbessern. Unterstützt durch die TÜV Rheinland Eye Comfort-Zertifizierung ermöglicht Ihnen dieses Display, länger und komfortabler zu arbeiten, zu surfen und kreativ zu sein.

SPEZIFIKATION

01 DISPLAY EIGENSCHAFTEN

Design	vierseitig schmale Rahmen
Bilddiagonale	24.1", 61.1cm
Panel-Technologie	IPS Panel Technology LED, matte Oberfläche
Physikalische Auflösung	1920 x 1200 @100Hz (2.3 megapixel)
Bildformat	16:10
Helligkeit	350 cd/m²
Kontrastverhältnis	1500:1
Erweitertes Kontrastverhältnis	80M:1
Reaktionszeit (GTG)	4ms
Blickwinkel	horizontal/vertikal: 178°/178°, rechts/links: 89°/89°, nach oben/unten: 89°/89°
Farbunterstützung	16.7mln (sRGB: 99 %; NTSC: 72 %)
Horizontalfrequenz	30 - 135kHz
Arbeitsfläche H x B	518.4 x 324mm, 20.4 x 12.8"
Pixelabstand	0.27mm
Rahmenfarbe	matt, schwarz

02 SCHNITTSTELLEN & ANSCHLÜSSE

Video Eingang	HDMI x1 (v.1.4) USB-C x1 (65 W Stromversorgung)
USB-HUB	x2 (1x v.3.2 Gen 1 (5Gbps, 4.5W) 1x Type C (5Gbps, 7.5W))
HDCP	ja
Kopfhöreranschluss	ja

03 FEATURES

Flicker-Free LED	ja
Extras	i-Style Farbe, Eye Comfort
OSD Menü Sprachen	EN, DE, FR, ES, IT, RU, JP, CZ, NL, PL, UA
Bedientasten	Joystick/Ein-/Aus-Taste: (Mitte) Ein-/Aus-Taste/Menü, nach oben/Eingangsauswahl, nach unten, Links/Untermenü anzeigen, Rechts/Lautstärke
Einstellbare Parameter	Bildeinstellung (Helligkeit, Kontrast, ECO, ACR, ACR, OD, X-Res-Technologie), Farbeinstellungen (6-Achsen, i-Style-Farbe, RGB-Bereich, Farbtemperatur, Benutzervoreinstellung), OSD (OSD-Position horizontal, OSD-Position vertikal, OSD-Drehung, OSD-Zeit, OSD-Hintergrund, DDC/CI-Steuerung, Display-Informationen), Sprache, Extras 1 (Schärfe, Videomodus-Anpassung, Startlogo, Betriebs-LED, USB-Aufladung, USB-C-Geschwindigkeit), Extras 2 (Schnelltaste, FW-Version), Eingangsauswahl, Audioeinstellungen (Lautstärke, Stummschaltung), Zurücksetzen (Alle Einstellungen wiederherstellen?)
Lautsprecher	2 x 2W
Diebstahlschutz	Kensington-lock™ vorbereitet, DDC/CI, DDC2B, Mac OSX

04 MECHANISCH

Verstellmöglichkeiten	Höhe, Swivel, Tilt, Pivot (Rotation auf beiden Seiten)
Höhenverstellbar	150mm
Rotierbar (Pivotfunktion)	90°
Drehwinkel	120°; 60° links; 60° rechts
Neigungswinkel	23° nach oben; 5° nach unten
VESA Norm	100 x 100mm
Kabelmanagement	ja

05 ENTHALTENES ZUBEHÖR

Kabel	Netz (1.8m), HDMI (1.8m), USB-C (1m)
Sonstiges	Leitfaden zur Inbetriebnahme, Sicherheitshinweise

06 STROMVERWALTUNG

Netzteil	intern
Stromversorgung	AC 100 - 240V, 50/60Hz
Leistungsaufnahme	12W typisch, 0.5W Standby, 0.3W ausgeschaltet

07 LEISTUNG

Vorschriften	TCO Certified, CE, TÜV-GS, EAC, RoHS support, ErP, WEEE, REACH, UKCA
Energieeffizienzklasse (Regulation (EU) 2017/1369)	C
EPEAT Silver	*Die Registrierung variiert je nach Land. Weitere Informationen finden Sie unter www.epeat.net.
REACH SVHC	über 0.1% Blei enthalten

08 ABMESSUNGEN / GEWICHT

Produktabmessungen B x H x T	533.5 x 373.5 (521) x 209.5mm
Verpackungsabmessungen B x H x T	633 x 130 x 437mm
Gewicht (ohne Verpackung)	5kg
Gewicht (inkl. Verpackung)	7.2kg
EAN code	4948570127856

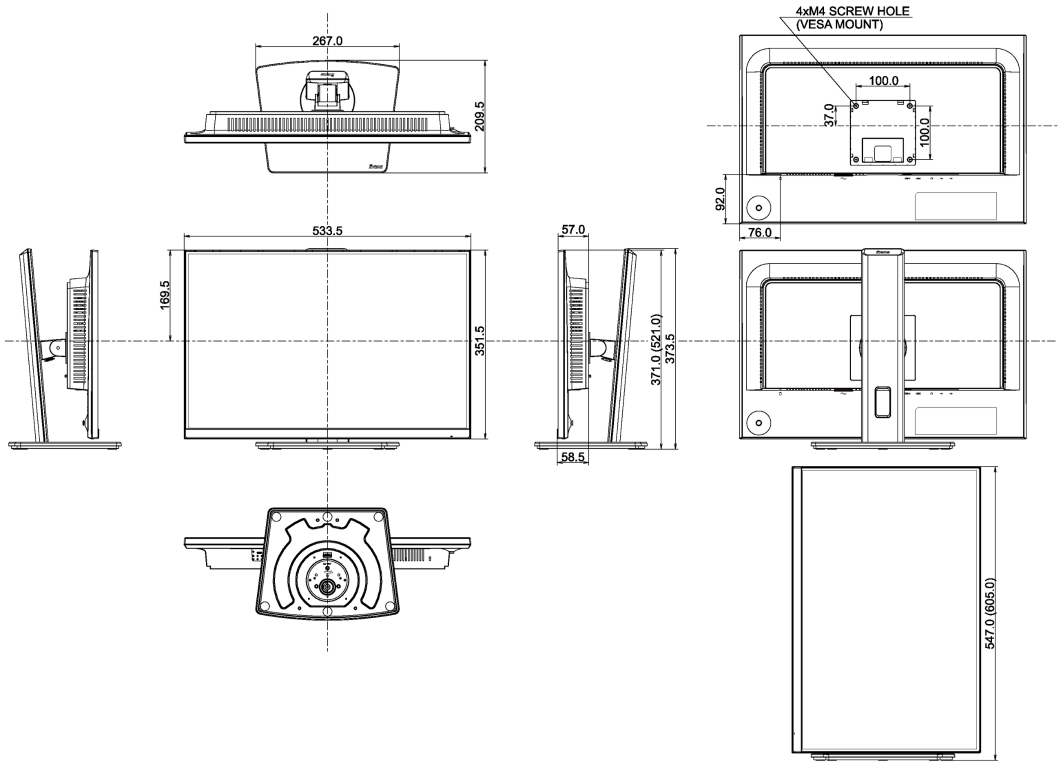
267.0
209.5
4xM4 SCREW HOLE
(VESA MOUNT)
100.0
37.0
100.0
92.0
76.0
533.5
169.5
351.5
57.0
371.0 (521.0)
373.5
58.5
547.0 (605.0)

GALERIE


iiyama
ProLite
XB2495WSC
24"
IPS


iiyama
ProLite
XB2495WSC
24"
IPS


iiyama
ProLite
XB2495WSC
24"
IPS


iiyama
ProLite
XB2495WSC
24"
IPS


iiyama
ProLite
XB2495WSC
24"
IPS


iiyama
ProLite
XB2495WSC
24"
IPS


ProLite
XB2495WSC


24"
IPS




iiyama
24"
IPS


24"
IPS












Alle Warenzeichen sind eingetragene Handelsmarken. Irrtum und Änderungen in den Spezifikationen vorbehalten. Alle LCD's erfüllen die ISO-9241-307:2008 Pixelfehlerklasse. **© IIYAMA CORPORATION. ALL RIGHTS RESERVED**