DESKTOP MONITORS

INFORMATION



27" (68.6 cm) Monitor mit IPS-Panel-Technologie, 120 Hz Bildwiederholfrequenz, einem ergonomischen Standfuß & vierseitig schlanken Rahmen

Der ProLite XB2791HS verfügt über ein 27" (68.6 cm) Full-HD-Display mit schlankem vierseitigem Rahmen und eignet sich ideal für saubere, moderne Multi-Monitor-Arbeitsplätze.

Das IPS-Panel liefert scharfe Details, lebendige Farben und gleichmäßige Helligkeit aus allen Blickwinkeln. Mit einer schnellen Bildwiederholrate von 120 Hz bleiben Inhalte sowohl bei komplexen Aufgaben als auch bei Multimedia flüssig und reaktionsschnell. Zudem verbessern Flicker-Free-Technologie und Blaulichtfilter den Sehkomfort, besonders bei längerer Nutzung.

Der ergonomische Standfuß bietet 150 mm Höhenverstellung sowie Neigungs-, Schwenk- und Pivot-Funktionen, sodass sich der Bildschirm optimal an die eigene Sitzposition anpassen lässt.

Integrierte Lautsprecher und ein Kopfhöreranschluss ermöglichen eine aufgeräumte Arbeitsumgebung und klaren Ton bei Anrufen. Mit EPEAT-Silver-Registrierung, TCO-Zertifizierung und Energieeffizienzklasse C unterstützt der XB2791HS effizientes Arbeiten bei geringem Energieverbrauch.



Multi-Monitor-Einrichtung für einen Arbeitsbereich im Panoramaformat

Verbinden Sie mehrere Monitore mit ultraschmalem Rahmen, um einen Arbeitsbereich im Panoramaformat zu schaffen, Ihre Anwendungen im Blick zu behalten, Multitasking zu optimieren und Ihre Produktivität zu steigern.



Höhenverstellbarer Standfuß für optimalen Komfort

Finden Sie ganz einfach die perfekte Bildschirmposition und behalten Sie den ganzen Tag über eine gesunde, bequeme Haltung bei. Dank des vollständig verstellbaren Standfußes können Sie den Monitor mühelos an Ihre Bedürfnisse anpassen. Heben oder senken Sie den Bildschirm, schwenken Sie ihn nach links oder rechts oder neigen Sie ihn, um Blendungen zu reduzieren und den optimalen Betrachtungswinkel zu finden. Ganz gleich, ob Sie arbeiten, designen oder an langen Videokonferenzen teilnehmen – diese Flexibilität hilft Ihnen, Nacken- und Rückenbelastungen zu reduzieren und verbessert sowohl Ihren Komfort als auch Ihre Produktivität über den gesamten Tag hinweg.



Integrierte Audiofunktion ohne zusätzlichen Kabelsalat

Genießen Sie dank der integrierten Audiofunktion eine klare, angenehme Tonqualität bei Anrufen, Videos und Musik, ohne Ihren Schreibtisch mit zusätzlichen Lautsprechern zu überladen.



Reduzierte Augenbelastung und Ermüdungserscheinungen

Arbeiten, lernen oder spielen Sie länger mit höherem Sehkomfort. Die Blaulichtreduzierungsfunktion ermöglicht es Ihnen, die Emission von blauem Licht über die Softwareeinstellungen zu verringern und so die Augenbelastung bei längerer Bildschirmnutzung zu minimieren. In Kombination mit der FlickerFree-Technologie sorgt sie für ein angenehmeres Seherlebnis, damit Sie den ganzen Tag über konzentriert bleiben.

SPEZIFIKATION

01 DISPLAY EIGENSCHAFTEN

Design	vierseitig schmalem Rahmen
Bilddiagonale	27", 68.6cm
Panel-Technologie	IPS Panel Technologie LED, matte Oberfläche
Physikalische Auflösung	1920 x 1080 @120Hz (2.1 megapixel Full HD)
Bildformat	16:9
Helligkeit	350 cd/m²
Kontrastverhältnis	1500:1
Erweitertes Kontrastverhältnis	80M:1
Reaktionszeit (MPRT)	1ms
Blickwinkel	horizontal/vertikal: 178°/178°, rechts/links: 89°/89°, nach oben/unten: 89°/89°
Farbunterstützung	16.7mln (sRGB: 99.7 %; NTSC: 72 %)
Horizontalfrequenz	30 - 140kHz
Arbeitsfläche H x B	597.9 x 336.3mm
Pixelabstand	0.311mm
Rahmenfarbe	matt, schwarz (matt, schwarz)

02 SCHNITTSTELLEN & ANSCHLÜSSE

Video Eingang	HDMI x1 (v.1.4) DisplayPort x1 (v.1.2)
HDCP	ja
Kopfhöreranschluss	ja

03 FEATURES

Blaulicht Reduktion	ja
Flicker-Free LED	ja
Adaptive Sync-Unterstützung	ja
Extras	i-style Farbe
OSD Menü Sprachen	EN, DE, FR, ES, IT, RU, JP, CZ, NL, PL, UA
Bedientasten	Joystick: Ein/Aus/Menü (Mitte), nach oben /Signalauswahl, nach unten, Links/Untermenü, Rechts/Lautstärke
Einstellbare Parameter	Farbeinstellungen (i-Style-Farbe, Blaulichtreduzierung, RGB-Bereich, Farbtemperatur, Benutzervoreinstellung), OSD (OSD-Position horizontal, OSD-Position vertikal, OSD drehen, OSD-Zeit, OSD-Hintergrund, DDC/CI-Steuerung, Anzeigeinformationen), Sprache, Extra 1 (Schärfe, Videomodus anpassen, Statlogo, Betriebsanzeige-LED), Extra 2 (Tastenkombination), Signaleingangsauswahl, Audioeinstellungen (Lautstärke, Ton stummschalten), Zurücksetzen (alles zurücksetzen?)
Lautsprecher	2 x 2W
Diebstahlschutz	Kensington-lock™ vorbereitet, DDC/CI, DDC2B, Mac OSX

04 MECHANISCH

Verstellmöglichkeiten	Höhe, Swivel, Tilt, Pivot (Rotation auf beiden Seiten)
Höhenverstellbar	150mm
Rotierbar (Pivotfunktion)	90°
Drehwinkel	360°; 180° links; 180° rechts
Neigungswinkel	23° nach oben; 5° nach unten
VESA Norm	100 x 100mm
Kabelmanagement	ja

05 ENTHALTENES ZUBEHÖR

Kabel	Netz (1.5m), HDMI (1.5m)
Sonstiges	Leitfaden zur Inbetriebnahme, Sicherheitshinweise

06 STROMVERWALTUNG

Netzteil	intern
Stromversorgung	AC 100 - 240V, 50/60Hz
Leistungsaufnahme	14W typisch, 0.5W Standby, 0.3W ausgeschaltet

07 LEISTUNG

Vorschriften	TCO Certified, CE, TÜV-GS, EAC, VCCI-B, PSE, RoHS support, ErP, WEEE, REACH, UKCA
Energieeffizienzklasse (Regulation (EU) 2017/1369)	C
EPEAT Silver	*Die Registrierung variiert je nach Land. Weitere Informationen finden Sie unter www.epeat.net.
REACH SVHC	über 0,1%: Blei, Bleimonoxid, Diborontrioxid

08 ABMESSUNGEN / GEWICHT

Produktabmessungen B x H x T	611.5 x 404 (547.5) x 224.5mm
Verpackungsabmessungen B x H x T	691 x 442 x 142mm
Gewicht (ohne Verpackung)	5.4kg
Gewicht (inkl. Verpackung)	7.5kg
EAN code	4948570127429

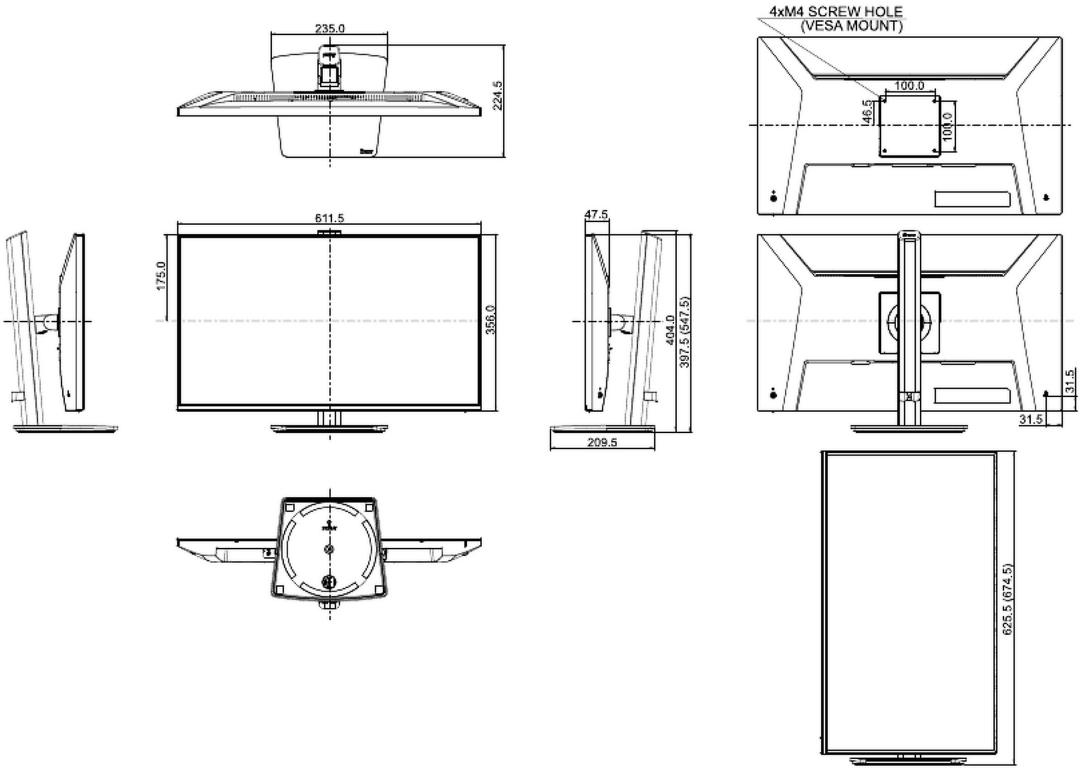
235.0
224.5
4xM4 SCREW HOLE
(VESA MOUNT)
100.0
146.5
100.0
611.5
175.0
356.0
47.5
404.0
397.5 (547.5)
209.5
31.5
31.5
625.5 (674.5)

GALERIE


iiyama
ProLite
XB2791HS
27"
IPS
1920x1080
SLIM BEZEL


iiyama
ProLite
XB2791HS
27"
IPS
1920x1080
SLIM BEZEL


iiyama
ProLite
XB2791HS
27"
IPS
1920x1080
SLIM BEZEL


iiyama
ProLite
XB2791HS
27"
IPS


iiyama
ProLite
XB2791HS
27"
IPS
1920x1080
SLIM BEZEL


iiyama
ProLite
XB2791HS
27"
IPS


iiyama


ProLite
XB2791HS

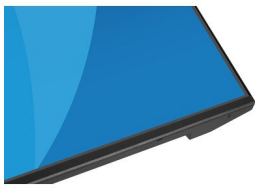


27"
IPS
1920x1080
SLIM BEZEL


27"
IPS
1920x1080
SLIM BEZEL









Alle Warenzeichen sind eingetragene Handelsmarken. Irrtum und Änderungen in den Spezifikationen vorbehalten. Alle LCD's erfüllen die ISO-9241-307:2008 Pixelfehlerklasse. **© IIYAMA CORPORATION. ALL RIGHTS RESERVED**