ProLite XB2792HSU-B1

DESKTOP GREEN



INFORMATION



27" (68.6 cm) IPS Full-HD-Panel mit 4-seitigem Slim-Bezel, Energieeffizienzklasse B und höhenverstellbarem Standfuß

Der ProLite XB2792HSU ist ein 27" (68.5 cm) Full-HD-Monitor für alle, die sowohl hohe Leistung als auch eine nachhaltige Wahl schätzen. Seine Verpackung beinhaltet keinen Kunststoff und besteht zu 85 % aus recycelten Materialien. Er erfüllt die TCO-Zertifizierung und die EPEAT®-Silber-Standards.

Das IPS-Panel liefert gestochen scharfe Details, lebendige Farben und weite Betrachtungswinkel, während das 4-seitige Slim-Bezel-Design einen eleganten, ablenkungsfreien Arbeitsplatz schafft. EyeSafe®- und Eye Comfort-Zertifizierungen reduzieren die Augenbelastung, und der ergonomische Standfuß mit 150 mm Höhenverstellung sorgt für ganztägigen Komfort.

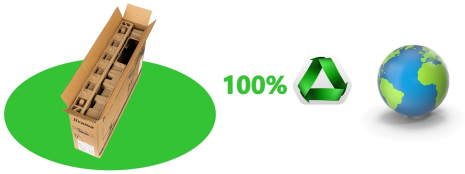

Vielen Dank

Vielen Dank, dass Sie sich für ein verantwortungsbewusstes Produkt entschieden haben, das den Fortschritt in Richtung einer nachhaltigeren Zukunft unterstützt. Um dies zu erreichen, verwenden wir für die Verpackung dieses Produkts kein Plastik und das Produktgehäuse selbst besteht zu 85 % aus recyceltem Kunststoff. Die Verpackung ist zu 100 % recycelbar.



Strom sparen, Bildqualität erhalten

Gegenüber einem vergleichbaren Monitor der Energieeffizienzklasse E sparen Sie mit Ihrem iiyama Monitor der Energieeffizienzklasse B rund 40 % der Stromkosten! Ohne Kompromisse bei der Darstellung. Die energiesparende Technologie mit der effizientesten LED-Hintergrundbeleuchtung in Kombination mit einem Hochleistungs-Farbfilter sorgt dafür, dass die Helligkeit und die lebendigen Farben nicht beeinträchtigt werden und die Bildqualität erhalten bleibt.

Die bessere Wahl - Zertifiziert

Dieses Produkt erfüllt zu 100 % die Kriterien der TCO-Zertifizierung, der weltweit umfassendsten Nachhaltigkeitszertifizierung für IT-Produkte. Außerdem erfüllt es die EPEAT® Silver-Kriterien, die sowohl die Umwelt - als auch die Sozialverträglichkeitsbewertung prüfen, die von EPEAT®, dem weltweit führenden Umweltzeichen für Elektronik, festgelegt wurden. Wie jedes in der EU verkaufte elektronische Gerät entspricht auch dieses der Richtlinie 2002/95/EG (RoHS 1) zur Beschränkung der Verwendung bestimmter gefährlicher Stoffe. Obwohl die Richtlinie die Verwendung von bis zu 0.1 % Quecksilber erlaubt, ist dieses Produkt zu 100 % quecksilberfrei.



Schützen Sie Ihre Augen

Auf der Grundlage optischer Tests und Forschungen, die von Optikern und Augenärzten aus der ganzen Welt durchgeführt wurden, bedeutet das Eye Safe-Zertifikat, dass dieses Produkt einen permanenten Blaulichtschutz bietet, der energiereiches blaues Licht reduziert und gleichzeitig die Farbwiedergabe intakt hält. Es erfüllt auch die Anforderungen des Eye Comfort-Zertifikats, das bestätigt, dass das Produkt blaues Licht reduziert und flimmerfrei ist. Dadurch werden die Augen geschützt und die Sehkraft der Nutzenden erhalten. Außerdem ermöglicht es Ihnen Ihre Körperposition zu verändern, ohne die visuelle Bildqualität zu beeinträchtigen.

SPEZIFIKATION

01 DISPLAY EIGENSCHAFTEN

Bilddiagonale	27", 68.6cm
Panel-Technologie	IPS Panel Technologie LED, matte Oberfläche
Physikalische Auflösung	1920 x 1080 @120Hz (2.1 megapixel Full HD)
Bildformat	16:9
Helligkeit	300 cd/m²
Kontrastverhältnis	1500:1
Erweitertes Kontrastverhältnis	80M:1
Reaktionszeit (GTG)	3ms
Blickwinkel	horizontal/vertikal: 178°/178°, rechts/links: 89°/89°, nach oben/unten: 89°/89°
Farbunterstützung	16.7mln (sRGB: 96%; NTSC: 72%)
Horizontalfrequenz	30 - 140kHz
Arbeitsfläche H x B	597.9 x 336.3mm, 23.5 x 13.2"
Pixelabstand	0.311mm
Rahmenfarbe	matt, schwarz

02 SCHNITTSTELLEN & ANSCHLÜSSE

Video Eingang	HDMI x1 (v.1.4) DisplayPort x1 (1.2)
USB-HUB	x2 (v. 3.2 Gen 1 (5Gbps, 4.5W))
HDCP	ja
Kopfhöreranschluss	ja

03 FEATURES

Blaulicht Reduktion	ja
Flicker-Free LED	ja
Adaptive Sync-Unterstützung	ja
Extras	i-Style colour, Eye Comfort
OSD Menü Sprachen	EN, DE, FR, ES, IT, RU, JP, CZ, NL, PL, UA
Bedientasten	Joystick: Mitte: Ein/Aus/Menü, hoch/Signaleingangsauswahl, runter, Links/i-Style-Colour/Eco/Blaulichtreduzierung, Rechts/Lautstärke/Audio stummschalten
Einstellbare Parameter	Bildeinstellung (Helligkeit, Kontrast, ECO, ACR, OD, Adaptive Sync, X-Res-Technologie, DPS), Farbeinstellungen (6-Achsen, i-Style-Colour, Blaulichtreduzierung, Gamma, RGB-Bereich, Farbtemperatur), OSD-Einstellungen (OSD-Position horizontal, OSD-Position vertikal, OSD-Zeit, OSD-Drehung, OSD-Hintergrund, DDC/CI, Anzeigeinformationen), Sonstiges (Schärfe, Videomodus anpassen, Startlogo, Betriebs-LED, USB-Ladefunktion, Audioeinstellungen (Lautstärke, Stummschaltung), Abruf (alle abrufen)
Lautsprecher	2 x 2W
Diebstahlschutz	Kensington-lock™ vorbereitet, DDC/CI, DDC2B, Mac OSX

04 MECHANISCH

Verstellmöglichkeiten	Höhe, Swivel, Tilt, Pivot (Rotation auf beiden Seiten)
Höhenverstellbar	150mm
Rotierbar (Pivotfunktion)	90°
Drehwinkel	90°; 45° links; 45° rechts
Neigungswinkel	23° nach oben; 5° nach unten
VESA Norm	100 x 100mm
Kabelmanagement	ja

05 ENTHALTENES ZUBEHÖR

Kabel	Netz (1.5m), USB (1.5m), HDMI (1.5m)
Sonstiges	Leitfaden zur Inbetriebnahme, Sicherheitshinweise

06 STROMVERWALTUNG

Netzteil	intern
Stromversorgung	AC 100 - 240V, 50/60Hz
Leistungsaufnahme	11.4W typisch, 0.5W Standby, 0.3W ausgeschaltet

07 LEISTUNG

Vorschriften	TCO Certified, CE, TÜV-GS, EAC, VCCI-B, PSE, RoHS support, ErP, WEEE, REACH, UKCA
Energieeffizienzklasse (Regulation (EU) 2017/1369)	B
EPEAT Silver	*die Anmeldung ist von Land zu Land unterschiedlich, Einzelheiten finden Sie unter www.epeat.net
REACH SVHC	über 0.1% Blei enthalten

08 ABMESSUNGEN / GEWICHT

Produktabmessungen B x H x T	616.5 x 403.5 (546) x 209.5mm
Verpackungsabmessungen B x H x T	707 x 483 x 124mm
Gewicht (ohne Verpackung)	5.4kg
Gewicht (inkl. Verpackung)	8.0kg
EAN code	4948570126194

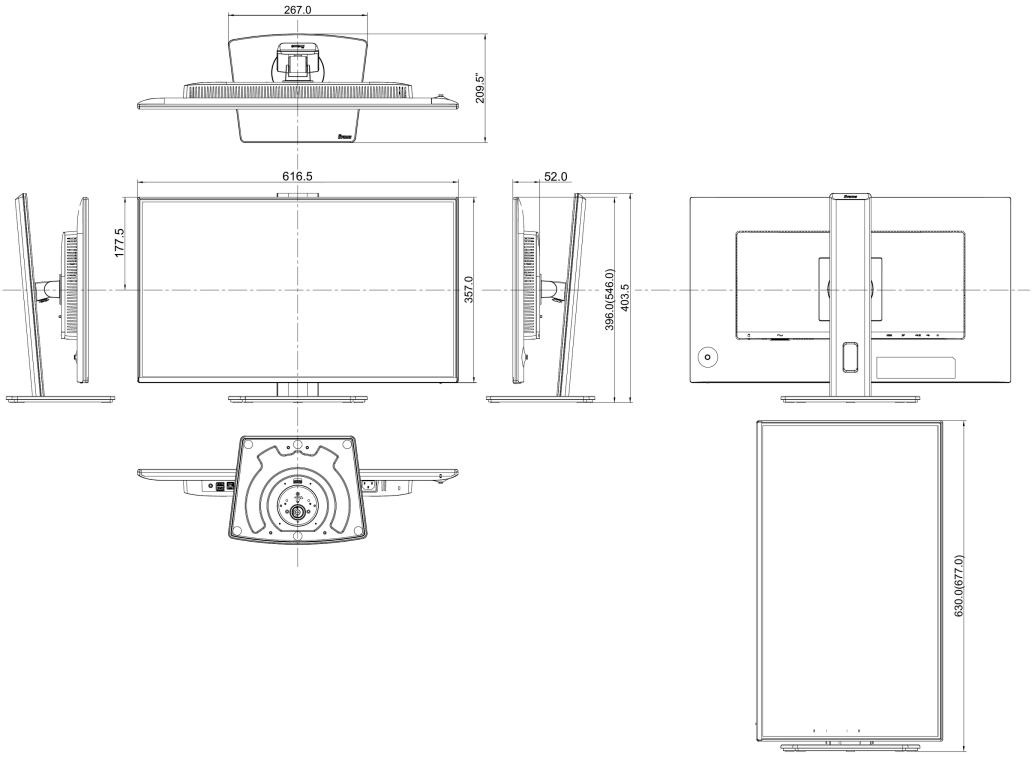
267.0
209.5*
616.5
177.5
357.0
52.0
396.0(546.0)
403.5
630.0(677.0)

GALERIE


iiyama
ProLite
XB2792HSU
27"
68.6cm
IPS
1920x1080
SLIM BEZEL
15cm


iiyama
ProLite
XB2792HSU
27"
68.6cm
IPS
1920x1080
SLIM BEZEL
15cm


iiyama
ProLite
XB2792HSU
27"
68.6cm
IPS
1920x1080
SLIM BEZEL
15cm


iiyama
ProLite
XB2792HSU
27"
68.6cm
IPS
1920x1080
SLIM BEZEL
15cm
B
A
G
epeat


iiyama
ProLite
XB2792HSU
27"
68.6cm
IPS
1920x1080
SLIM BEZEL
15cm
B
A
G
epeat


iiyama
ProLite
XB2792HSU
27"
68.6cm
IPS
1920x1080
SLIM BEZEL
15cm


iiyama


ProLite
2792HSU


27"
68.6cm
IPS
1920x10


15cm


68.6cm












Alle Warenzeichen sind eingetragene Handelsmarken. Irrtum und Änderungen in den Spezifikationen vorbehalten. Alle LCD's erfüllen die ISO-9241-307:2008 Pixelfehlerklasse. **© IIYAMA CORPORATION. ALL RIGHTS RESERVED**