INFORMATION



Umweltbewusster 27" (68.6 cm) IPS-Monitor für moderne Arbeitsplätze

Der ProLite XB2797HSU ist ideal, wenn Sie ein kompaktes, leistungsstarkes Display suchen, das sich nahtlos in ein Multi-Monitor-Setup integrieren lässt. Der vierseitige schmale Rahmen sorgt für eine moderne, aufgeräumte Arbeitsumgebung und nahezu unterbrechungsfreie Bilddarstellung über mehrere Bildschirme hinweg.

Dank IPS-Panel profitieren Sie von scharfen, präzisen Farben und großen Betrachtungswinkeln, während die 120 Hz Bildwiederholrate für eine flüssige und reaktionsschnelle Darstellung sorgt. Ob bei der Arbeit mit Dokumenten, beim Bearbeiten von Inhalten oder beim Surfen – Flicker-Free-Technologie und Blaulichtreduzierung schonen Ihre Augen auch bei langen Sitzungen.

Der ergonomische Standfuß mit 150 mm Höhenverstellung sowie Neigungs-, Schwenk- und Pivot-Funktion ermöglicht eine optimale Anpassung an Ihre Sitzposition. Integrierte Lautsprecher, ein USB-Hub mit vier Anschlüssen, HDMI, DisplayPort und ein Kopfhöreranschluss sorgen für eine einfache und effiziente Konnektivität.

Mit EPEAT- und TCO-Zertifizierung sowie Energieeffizienzklasse C entscheiden Sie sich für einen Monitor, der Nachhaltigkeit und Leistung vereint.



Multi-Monitor-Einrichtung für einen Arbeitsbereich im Panoramaformat

Verbinden Sie mehrere Monitore mit ultraschmalem Rahmen, um einen Arbeitsbereich im Panoramaformat zu schaffen, Ihre Anwendungen im Blick zu behalten, Multitasking zu optimieren und Ihre Produktivität zu steigern.



Vielseitige Anschlüsse für alle Ihre Geräte

Verbinden Sie mehrere Geräte und Zubehörteile in einem einfachen Schritt über HDMI, DisplayPort und den USB-Hub, um Ihren Arbeitsbereich für maximale Effizienz zu optimieren und einen aufgeräumten, unterbrechungsfreien Arbeitsablauf zu garantieren.

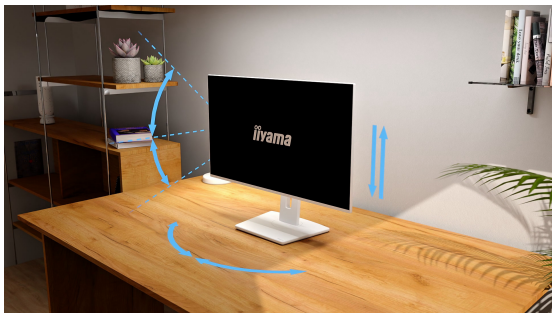

Höhenverstellbarer Standfuß für optimalen Komfort

Finden Sie ganz einfach die perfekte Bildschirmposition und behalten Sie den ganzen Tag über eine gesunde, bequeme Haltung bei. Dank des vollständig verstellbaren Standfußes können Sie den Monitor mühelos an Ihre Bedürfnisse anpassen. Heben oder senken Sie den Bildschirm, schwenken Sie ihn nach links oder rechts oder neigen Sie ihn, um Blendungen zu reduzieren und den optimalen Betrachtungswinkel zu finden. Ganz gleich, ob Sie arbeiten, designen oder an langen Videokonferenzen teilnehmen – diese Flexibilität hilft Ihnen, Nacken- und Rückenbelastungen zu reduzieren und verbessert sowohl Ihren Komfort als auch Ihre Produktivität über den gesamten Tag hinweg.



Integrierte Audiofunktion ohne zusätzlichen Kabelsalat

SPEZIFIKATION

01 DISPLAY EIGENSCHAFTEN

Design	vierseitig schlanke Rahmen
Bilddiagonale	27", 68.6cm
Panel-Technologie	IPS-Panel Technologie LED, matte Oberfläche
Physikalische Auflösung	1920 x 1080 @120Hz (2.1 megapixel Full HD)
Bildformat	16:9
Helligkeit	350 cd/m²
Kontrastverhältnis	1500:1
Erweitertes Kontrastverhältnis	80M:1
Reaktionszeit (MPRT)	1ms
Blickwinkel	horizontal/vertikal: 178°/ 178°, rechts/links: 89°/89°, nach oben/unten: 89°/89°
Farbunterstützung	16.7mln (sRGB: 99%; NTSC: 72%)
Horizontalfrequenz	30 - 140kHz
Arbeitsfläche H x B	597.9 x 363.3mm, 23.5 x 13.2"
Pixelabstand	0.311mm
Rahmenfarbe	matt, weiß

02 SCHNITTSTELLEN & ANSCHLÜSSE

Video Eingang	HDMI x1 (v.1.4) DisplayPort x1 (v.1.2)
USB-HUB	x4 ((2x Type-A v.3.2 Gen 1 (5Gbps, 4.5W) 2x Type-C (5Gbps, 4.5W))
HDCP	ja
Kopfhöreranschluss	ja

03 FEATURES

Flicker-Free LED	ja
Extras	i-Style Farbe
OSD Menü Sprachen	EN, DE, FR, ES, IT, RU, JP, CZ, NL, PL, UA
Bedientasten	Joystick: (Mitte) Ein-/Aus-Taste / Menü, Nach oben / Signalauswahl, Nach unten, links / Schnellzugriff, rechts / Lautstärke
Einstellbare Parameter	Bildeinstellung (Helligkeit, Kontrast, ECO, ACR, OD, Bewegungsunschärfereduzierung, Adpative Sync), Farbeinstellungen (i-Style-Farbe, RGB-Bereich, Farbtemperatur, Benutzervoreinstellung), OSD (OSD-Position horizontal, OSD-Position vertikal, OSD drehen, OSD-Hintergrund, DDC/CI-Steuerung, Anzeigeinformationen), Sprache, Extra1 (Schärfe, Videomodus anpassen, Startlogo, Betriebsanzeigen-LED), Extra2 (Verknüpfung, FW-Version), Signaleingangsauswahl, Audioeinstellungen (Lautstärke, Audio stummschalten), Zurücksetzen
Lautsprecher	2 x 2W
Diebstahlschutz	Kensington-lock™ vorbereitet, DDC/CI, DDC2B, Mac OSX

04 MECHANISCH

Verstellmöglichkeiten	Höhe, Swivel, Tilt, Pivot (Rotation auf beiden Seiten)
Höhenverstellbar	150mm
Rotierbar (Pivotfunktion)	90°
Drehwinkel	120°; ° links; 60° rechts
Neigungswinkel	23° nach oben; 5° nach unten
VESA Norm	100 x 100mm

05 ENTHALTENES ZUBEHÖR

Kabel	Netz (1.5m), USB (1.5m), HDMI (1.5m), DP (1.8m)
Sonstiges	Leitfaden zur Inbetriebnahme, Sicherheitshinweise

06 STROMVERWALTUNG

Netzteil	intern
Stromversorgung	AC 100 - 240V, 50/60Hz
Leistungsaufnahme	14W default, 0.5W Standby, 0.3W ausgeschaltet

07 LEISTUNG

Vorschriften	TCO Certified, CE, TÜV-GS, EAC, VCCI-B, PSE, RoHS support, ErP, WEEE, REACH, UKCA
Energieeffizienzklasse (Regulation (EU) 2017/1369)	C
REACH SVHC	über 0,1%: Blei, Bleimonoxid, Diborontrioxid
Garantie	5 Jahre (Einzelheiten und Geltungsbereich finden Sie im Abschnitt "Garantie" auf unserer Website)

08 ABMESSUNGEN / GEWICHT

Produktabmessungen B x H x T	611.5 x 402 (547) x 209.5mm
Verpackungsabmessungen B x H x T	691 x 447 x 142mm
Gewicht (ohne Verpackung)	5.4kg
Gewicht (inkl. Verpackung)	7.8kg
EAN code	4948570125869

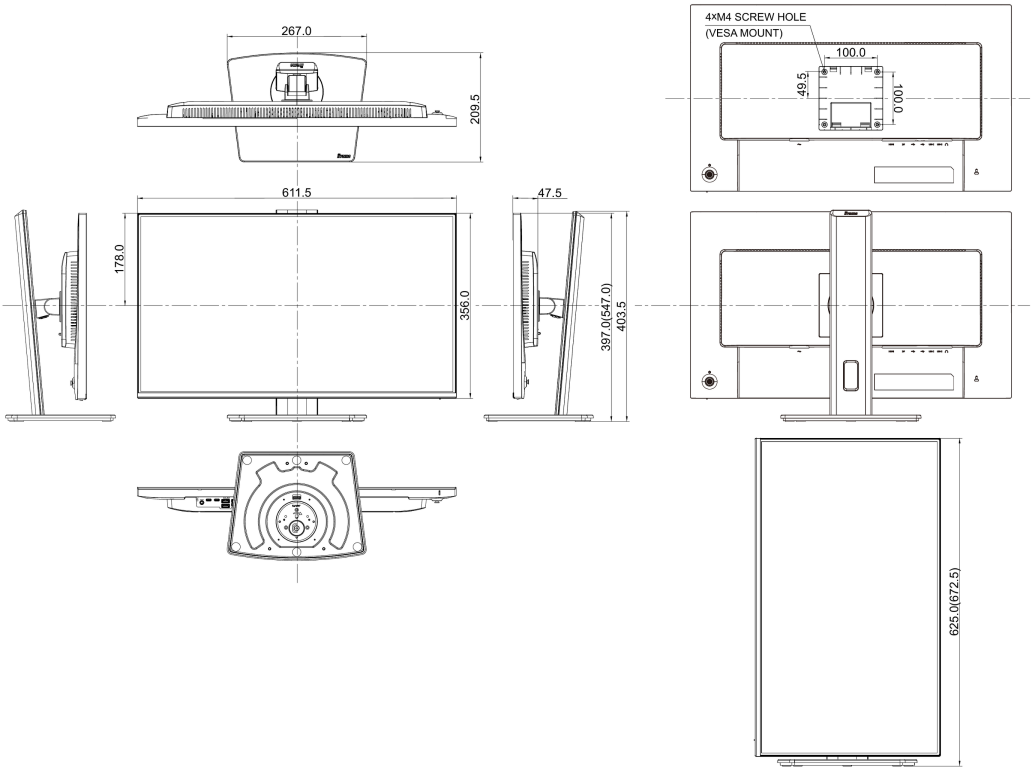
267.0
209.5
611.5
178.0
356.0
47.5
397.0(547.0)
403.5
4xM4 SCREW HOLE
(VESA MOUNT)
100.0
49.5
100.0
625.0(672.5)

GALERIE


iiyama
ProLite
XB2797HSU
27"
68.6 cm
IPS
1920x1080
SLIM BEZEL
15cm


iiyama
ProLite
XB2797HSU
27"
68.6cm
IPS
1920x1080
SLIM BEZEL
15cm
5 YEAR WARRANTY


iiyama
ProLite
XB2797HSU
27"
68.6cm
IPS
1920x1080
SLIM BEZEL
15cm


iiyama
ProLite
XB2797HSU
27"
68.6cm
IPS
1920x1080
SLIM BEZEL
15cm


iiyama
ProLite
XB2797HSU
27"
68.6cm
IPS
1920x1080
SLIM BEZEL
15cm


iiyama
ProLite
XB2797HSU
27"
68.6cm
IPS
1920x1080
SLIM BEZEL
15cm
5 YEAR WARRANTY


iiyama


ProLite
XB2797HSU


27"
68.6cm
IPS
1920x1080
SLIM BEZEL

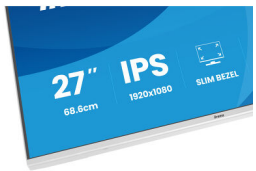
27"
68.6cm
IPS
1920x1080
SLIM BEZEL











Alle Warenzeichen sind eingetragene Handelsmarken. Irrtum und Änderungen in den Spezifikationen vorbehalten. Alle LCD's erfüllen die ISO-9241-307:2008 Pixelfehlerklasse. **© IIYAMA CORPORATION. ALL RIGHTS RESERVED**