



Ein 27" (68.5 cm) Monitor mit IPS-Technologie, 4K-Auflösung und Dynamic Power Saving (DPS)

Der ProLite XU2792UHSU mit seinem eleganten Frontdesign und der 4K-Auflösung bietet mühelos viermal mehr Informationen als ein Full HD-Display. Ausgestattet mit einem IPS-Panel für eine präzise Farbwiedergabe und weite Betrachtungswinkel sowie hohen Kontrast- und Helligkeitswerten sorgt er für eine tadellose Leistung sowohl bei Foto- als auch bei Web-Design-Aufgaben. Mit der Dynamic Power Saving (DPS)-Funktion können Sie einfach einen Schalter umlegen, um eine intelligente Helligkeitsanpassung für optimale Energieeffizienz ohne Kompromisse bei der Brillanz zu genießen. Definieren Sie Ihren kreativen Workflow mit dem ProLite XU2792UHSU neu.

Erhältlich auch mit höhenverstellbarem Standfuß : ProLite XUB2792UHSU-B6



Dynamische Energieeinsparung (DPS)

Die dynamische Stromsparfunktion (DPS) erkennt auf intelligente Weise das aktuelle Bild und passt die Helligkeit dynamisch an, um Strom zu sparen. Die Standardeinstellung ist auf „Ein“ eingestellt, was den Bildschirm leicht abdunkeln kann. Für eine optimale Helligkeit schalten Sie die Einstellung einfach auf „Aus“.



IPS Technologie

Die IPS-Displays sind vor allem für weite Betrachtungswinkel und natürliche, hochgenaue Farben bekannt. Sie eignen sich besonders für farbkritische Anwendungen.

01 DISPLAY EIGENSCHAFTEN

Design	ultra slim
Bilddiagonale	27", 68.5cm
Panel-Technologie	IPS LED, matte Oberfläche
Physikalische Auflösung	3840 x 2160 @60Hz (DisplayPort, 8.3 megapixel 4K UHD)
Bildformat	16:9
Helligkeit	350 cd/m²
Kontrastverhältnis	1300:1
Erweitertes Kontrastverhältnis	80M:1
Reaktionszeit (GTG)	4ms
Blickwinkel	horizontal/vertikal: 178°/178°, rechts/links: 89°/89°, nach oben/unten: 89°/89°
Farbunterstützung	1.07B 8bit (sRGB: 100%, NTSC 72%)
Horizontalfrequenz	30 - 140kHz
Arbeitsfläche H x B	596.7 x 335.7mm, 23.5 x 13.2"
Pixelabstand	0.155mm
Rahmenfarbe	matt, schwarz

02 SCHNITTSTELLEN & ANSCHLÜSSE

Video Eingang	HDMI x1 (v.2.0) DisplayPort x1 (v.1.2)
USB-HUB	x4 (3x Type A (v.3.2 Gen 1 (5Gbit; 4.5W), 1x Type C (PD 15W))
HDCP	ja
Kopfhöreranschluss	ja

03 FEATURES

Blaulicht Reduktion	ja
Flicker-Free LED	ja
OSD Menü Sprachen	EN, DE, FR, ES, IT, RU, JP, CZ, NL, PL
Bedientasten	Joystick: Mitte (Ein/Aus/Menü), Oben (Eingangswahl), Unten, Rechts (Lautstärke/Stumm), Links (Untermenü)
Einstellbare Parameter	Bildeinstellung (Helligkeit, Kontrast, ECO, ACR, OD, X-Res-Technologie, DPS), Farbeinstellungen (6-Achsen, i-Style-Farbe, Blaulichtreduzierung, Gamma, RGB-Bereich, Farbtemperatur, Benutzervoreinstellung), OSD (OSD H.-Position, OSD V.-Position, OSD-Zeit, OSD-Hintergrund, DDC/CI, Display-Informationen), Sprache, Wiederaufruf, Verschiedenes (Scharf und Weich, Videomodus-Einstellung, Öffnungslogo, LED, USB BC), Eingangsauswahl (Quelle), Audioeinstellungen (Lautstärke, Stummschaltung)
Lautsprecher	2 x 2W
Diebstahlschutz	Kensington-lock™ vorbereitet, DDC2B, Mac OSX

04 MECHANISCH

Verstellmöglichkeiten	Tilt
Neigungswinkel	20° nach oben; 4° nach unten
VESA Norm	100 x 100mm
Kabelmanagement	ja

05 ENTHALTENES ZUBEHÖR

Kabel	Netz, USB, HDMI, DP
Sonstiges	Leitfaden zur Inbetriebnahme, Sicherheitshinweise

06 STROMVERWALTUNG

Netzteil	intern
Stromversorgung	AC 100 - 240V, 50/60Hz
Leistungsaufnahme	34W typisch, 0.5W Standby, 0.3W ausgeschaltet

07 LEISTUNG

Vorschriften	TCO Certified, CE, TÜV-GS, EAC, PSE, RoHS support, ErP, WEEE, VCCI, REACH, UKCA
Energieeffizienzklasse (Regulation (EU) 2017/1369)	F
EPEAT Silver	*registratie verschilt per land, ga voor meer informatie naar www.epeat.net
REACH SVHC	über 0.1% Blei enthalten

08 ABMESSUNGEN / GEWICHT

Produktabmessungen B x H x T	614.5 x 439.5 x 190mm
Verpackungsabmessungen B x H x T	688 x 473 x 124mm
Gewicht (ohne Verpackung)	4.7kg
Gewicht (inkl. Verpackung)	7.1kg
EAN code	4948570123797

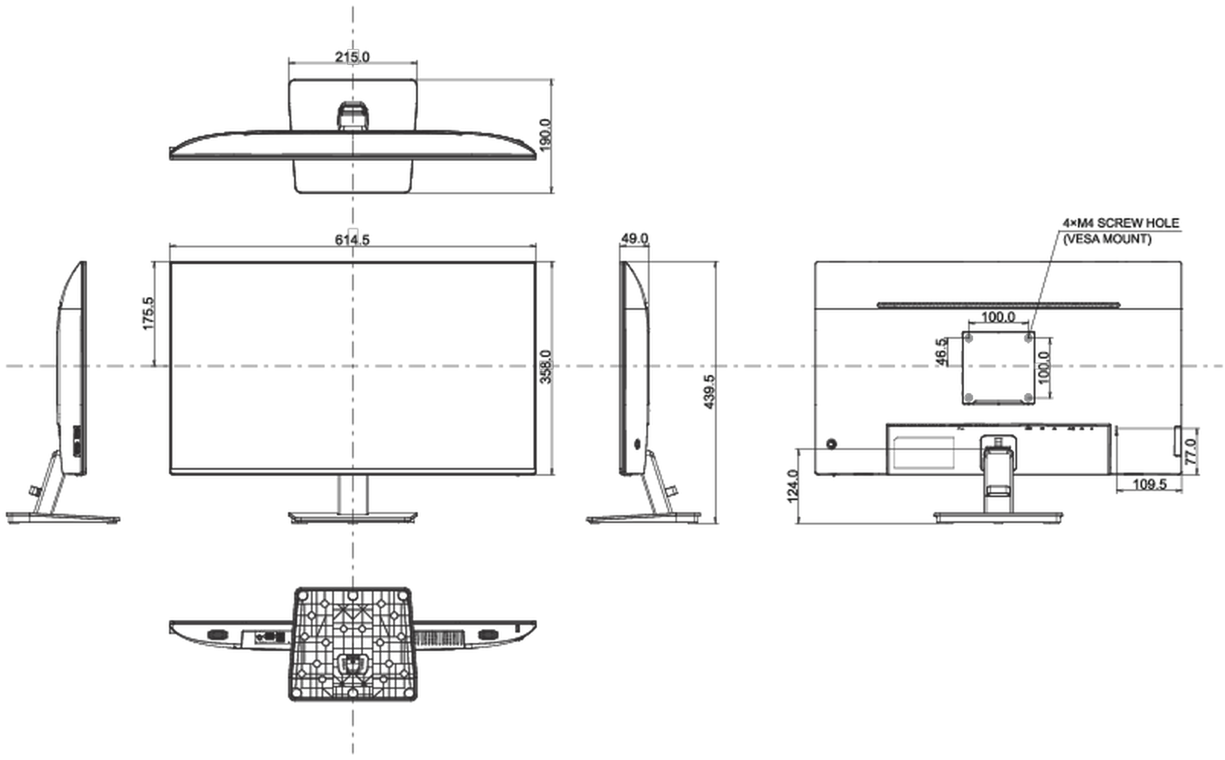

Alle Warenzeichen sind eingetragene Handelsmarken. Irrtum und Änderungen in den Spezifikationen vorbehalten. Alle LCD's erfüllen die ISO-9241-307:2008 Pixelfehlerklasse.

© IIYAMA CORPORATION. ALL RIGHTS RESERVED