







## Ultraflacher 27" (68.5 cm) Monitor mit 4K-Auflösung, IPS-Panel-Technologie, Dynamische Energieeinsparung (DPS) und einem höhenverstellbaren Standfuß

Der ProLite XUB2792UHSU mit seinem eleganten Frontdesign und der 4K-Auflösung bietet mühelos viermal mehr Informationen als ein Full-HD-Display. Ausgestattet mit IPS-Panel-Technologie für eine präzise Farbwiedergabe mit breiten Betrachtungswinkeln und hohen Kontrast- und Helligkeitswerten, gewährleistet der Monitor eine tadellose Leistung sowohl für Foto- als auch für Webdesign- Anwendungen. Ein 150 mm höhenverstellbarer Standfuß mit Pivot- und Schwenkfunktion sorgt für einen perfekten Blickwinkel. Mit der Dynamische Energieeinsparung (DPS) können Sie einfach mit einem Schalter die intelligente Helligkeitsanpassung für eine optimale Energieeffizienz ohne Kompromisse bei der Brillanz nutzen. Definieren Sie Ihren kreativen Arbeitsplatz mit dem ProLite XUB2792UHSU.

Erhältlich auch mit Standfuß ohne Höhenverstellung : ProLite XU2792UHSU-B6




### Dynamische Energieeinsparung (DPS)

Die dynamische Stromsparfunktion (DPS) erkennt auf intelligente Weise das aktuelle Bild und passt die Helligkeit dynamisch an, um Strom zu sparen. Die Standardeinstellung ist auf „Ein“ eingestellt, was den Bildschirm leicht abdunkeln kann. Für eine optimale Helligkeit schalten Sie die Einstellung einfach auf „Aus“.




### IPS Technologie

Die IPS-Displays sind vor allem für weite Betrachtungswinkel und natürliche, hochgenaue Farben bekannt. Sie eignen sich besonders für farbkritische Anwendungen.

## 01 DISPLAY EIGENSCHAFTEN

| | |
|---|---|
| **Design** | ultra slim |
| **Bilddiagonale** | 27", 68.5cm |
| **Panel-Technologie** | IPS LED, matte Oberfläche |
| **Physikalische Auflösung** | 3840 x 2160 @60Hz (DisplayPort, 8.3 megapixel 4K UHD) |
| **Bildformat** | 16:9 |
| **Helligkeit** | 350 cd/m² |
| **Kontrastverhältnis** | 1300:1 |
| **Erweitertes Kontrastverhältnis** | 80M:1 |
| **Reaktionszeit (GTG)** | 4ms |
| **Blickwinkel** | horizontal/vertikal: 178°/178°, rechts/links: 89°/89°, nach oben/unten: 89°/89° |
| **Farbunterstützung** | 1.07B 8bit (sRGB: 100%, NTSC 72%) |
| **Horizontalfrequenz** | 30 - 140kHz |
| **Arbeitsfläche H x B** | 596.7 x 335.7mm, 23.5 x 13.2" |
| **Pixelabstand** | 0.155mm |
| **Rahmenfarbe** | matt, schwarz |

## 02 SCHNITTSTELLEN & ANSCHLÜSSE

| | |
|---|---|
| **Video Eingang** | HDMI x1 (v.2.0)<br>DisplayPort x1 (v.1.2) |
| **USB-HUB** | x4 (3x Type A (v.3.2 Gen 1 (5Gbit; 4.5W), 1x Type C (PD 15W)) |
| **HDCP** | ja |
| **Kopfhöreranschluss** | ja |

## 03 FEATURES

| | |
|---|---|
| **Blaulicht Reduktion** | ja |
| **Flicker-Free LED** | ja |
| **OSD Menü Sprachen** | EN, DE, FR, ES, IT, RU, JP, CZ, NL, PL |
| **Bedientasten** | Joystick: Mitte (Power/Menü), Oben (Signalwahl), Unten, Rechts (Lautstärke/Stummschaltung), Links (Untermenü) |
| **Einstellbare Parameter** | Bildeinstellung (Helligkeit, Kontrast, ECO, ACR, OD, X-Res-Technologie, DPS), Farbeinstellungen (6-Achsen, i-Style Farbe, Blaulichtreduzierung, Gamma, RGB-Bereich, Farbtemperatur, Benutzervoreinstellung), OSD (OSD H. Position, OSD V. Position, OSD-Drehung, OSD-Zeit, OSD-Hintergrund, DDC/CI, Display-Informationen), Sprache, Wiederherstellung, Diverses (Scharf und Weich, Videomodus-Einstellung, Öffnungslogo, LED, USB BC), Eingangsauswahl (Quelle), Audioeinstellungen (Lautstärke, Stummschaltung) |
| **Lautsprecher** | 2 x 2W |
| **Diebstahlschutz** | Kensington-lock™ vorbereitet, DDC2B, Mac OSX |

## 04 MECHANISCH

| | |
|---|---|
| **Verstellmöglichkeiten** | Höhe, Swivel, Tilt, Pivot (Rotation auf beiden Seiten) |
| **Höhenverstellbar** | 150mm |
| **Rotierbar (Pivotfunktion)** | 90° |
| **Drehwinkel** | 90°; 45° links; 45° rechts |
| **Neigungswinkel** | 23° nach oben; 5° nach unten |
| **VESA Norm** | 100 x 100mm |

| | |
|---|---|
| **Kabelmanagement** | ja |

## 05 ENTHALTENES ZUBEHÖR

| | |
|---|---|
| **Kabel** | Netz, USB, HDMI, DP |
| **Sonstiges** | Leitfaden zur Inbetriebnahme, Sicherheitshinweise |

## 06 STROMVERWALTUNG

| | |
|---|---|
| **Netzteil** | intern |
| **Stromversorgung** | AC 100 - 240V, 50/60Hz |
| **Leistungsaufnahme** | 34W typisch, 0.5W Standby, 0.3W ausgeschaltet |

## 07 LEISTUNG

| | |
|---|---|
| **Vorschriften** | TCO Certified, CE, TÜV-GS, EAC, PSE, RoHS support, ErP, WEEE, VCCI, REACH, UKCA |
| **Energieeffizienzklasse (Regulation (EU) 2017/1369)** | F |
| **EPEAT Silver** | *die Anmeldung ist von Land zu Land unterschiedlich, Einzelheiten finden Sie unter www.epeat.net |
| **REACH SVHC** | über 0.1% Blei enthalten |

## 08 ABMESSUNGEN / GEWICHT

| | |
|---|---|
| **Produktabmessungen B x H x T** | 614.5 x 397.5 (547.5) x 209.5mm |
| **Verpackungsabmessungen B x H x T** | 688 x 463 x 138mm |
| **Gewicht (ohne Verpackung)** | 6.3kg |
| **Gewicht (inkl. Verpackung)** | 8.7kg |
| **EAN code** | 4948570123803 |

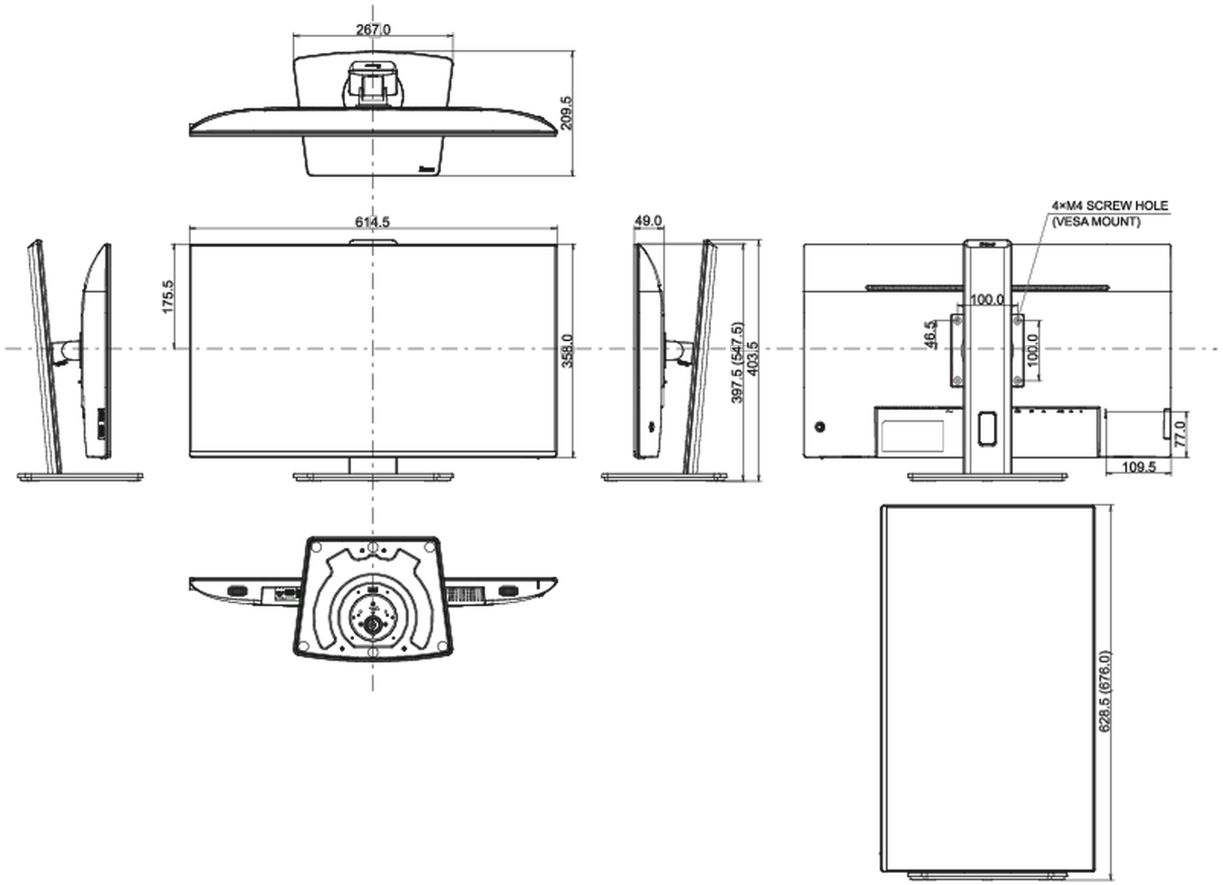


*Alle Warenzeichen sind eingetragene Handelsmarken. Irrtum und Änderungen in den Spezifikationen vorbehalten. Alle LCD's erfüllen die ISO-9241-307:2008 Pixelfehlerklasse.*

© IIYAMA CORPORATION. ALL RIGHTS RESERVED