ProLite XUB3297QSNP-B1

INFORMATION



Ein 32" (80 cm) Monitor mit QHD IPS-Panel-Technologie, USB-C-Dock, KVM-Switch, RJ45 (LAN) und 95W Stromversorgung

Entdecken Sie den XUB3297QSNP, ein 32" (80 cm) QHD Monitor, der Ihre Produktivität steigert und Ihren Arbeitsplatz optimiert. Dank integriertem USB-C-Dock können Sie Ihren Laptop über nur ein einziges Kabel anschließen und Video, Daten und bis zu 95W Strom übertragen, während Ihr Schreibtisch sauber und aufgeräumt bleibt.

Mit dem integrierten KVM-Switch können Sie zudem zwei PCs mit einer Tastatur und Maus steuern, was Multitasking zum Kinderspiel macht. Bei einer Verbindung über USB-C erhält Ihr Laptop außerdem sofortigen Zugriff auf das LAN-Netzwerk, während der DisplayPort-Ausgang Daisy-Chaining für nahtlose Multi-Monitor-Setups unterstützt.

Das IPS-Panel sorgt für lebendige Farben und weite Blickwinkel und ist somit perfekt für die Arbeit, die Erstellung von Inhalten oder das Entertainment geeignet. Für den ganztägigen Komfort verfügt er über einen 150 mm höhenverstellbaren Standfuß, FlickerFree-Technologie und einen Blaulichtreduzierer, um die Belastung der Augen zu minimieren.

FEATURES



USB-C-Dock für Ordnung & eine einfache Verbindung

Verbinden Sie alle Geräte mit nur einem Kabel - verwalten Sie Videos, Daten und Strom und halten Sie Ihren Schreibtisch sauber und organisiert.

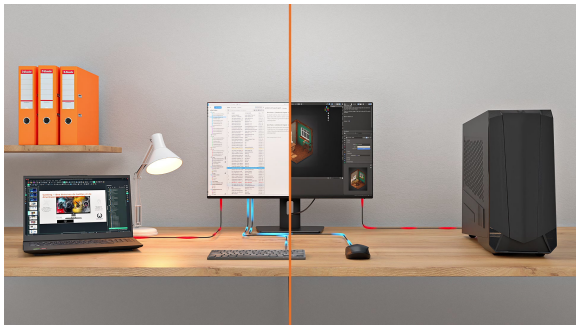

Einfache Steuerung mehrerer Geräte per KVM-Switch

Wechseln Sie ganz einfach zwischen mehreren Geräten hin und her mit nur einem Monitor, einer Tastatur und einer Maus – für reibungsloses und effizientes Multitasking.



Erweitern Sie Ihren Blickwinkel mit QHD

Die QHD-Auflösung von 2560 x 1440 bietet bis zu 77 % mehr Bildschirmfläche als Full-HD-Bildschirme. So haben Sie viel Platz für effizientes Multitasking, können mehr Inhalte gleichzeitig anzeigen lassen und einfacher arbeiten, ohne ständig zwischen mehreren Fenstern wechseln zu müssen.



Reduzierte Augenbelastung und Ermüdungserscheinungen

Arbeiten, lernen oder spielen Sie länger mit höherem Sehkomfort. Die Blaulichtreduzierungsfunktion ermöglicht es Ihnen, die Emission von blauem Licht über die Softwareeinstellungen zu verringern und so die Augenbelastung bei längerer Bildschirmnutzung zu minimieren. In Kombination mit der FlickerFree-Technologie sorgt sie für ein angenehmeres Seherlebnis, damit Sie den ganzen Tag über konzentriert bleiben.

SPEZIFIKATION

01 DISPLAY EIGENSCHAFTEN

Design	dreiseitig rahmenloses Design
Bilddiagonale	32", 80cm
Panel-Technologie	IPS Panel Technology LED, matte Oberfläche
Physikalische Auflösung	2560 x 1440 @100Hz (3.7 megapixel QHD)
Bildformat	16:9
Helligkeit	350 cd/m²
Kontrastverhältnis	1000:1
Erweitertes Kontrastverhältnis	80M:1
Reaktionszeit (MPRT)	1ms
Blickwinkel	horizontal/vertikal: 178°/178°, rechts/links: 89°/89°, nach oben/unten: 89°/89°
Farbunterstützung	1.07B 8bit (sRGB: 99%; NTSC: 72%)
Horizontalfrequenz	30 - 150kHz
Arbeitsfläche H x B	698.1 x 392.7mm, 27.5 x 15.5"
Pixelabstand	0.273mm
Rahmenfarbe	matt, schwarz

02 SCHNITTSTELLEN & ANSCHLÜSSE

Video Eingang	HDMI x1 (v.2.0) DisplayPort x1 (v.1.4) USB-C x1 (PD 95W)
Video Ausgang	DisplayPort x1 (Daisy Chain MST max. 2560 x 1440)
USB-HUB	x4 (v.3.2 Gen 1, 2x Type A (5Gbps, 4.5W), 2xType C (5Gbps, 7.5W))
USB-C DOCK	x1 (Power delivery 95W, LAN, DP out, USB v.3.2 (Gen 1, 5Gbit))
HDCP	ja
Kopfhöreranschluss	ja
RJ45 (LAN)	x1

03 FEATURES

KVM-Switch	ja
Blaulicht Reduktion	ja
Flicker-Free LED	ja
Adaptive Sync-Unterstützung	ja
Extras	i-Style colour
OSD Menü Sprachen	EN, DE, FR, IT, RU, JP, CZ, NL, PL
Bedientasten	Ein/Aus, Menü, Einstellen/Lautstärke/Stummschaltung, Einstellen/Eco, Signaleingang/Beenden

Einstellbare Parameter	Bildeinstellung (Helligkeit, Kontrast, Black Tuner, Schärfe, OD, ACR, Eco, X-Res-Technologie), Farbeinstellungen (warm, normal, kühl, benutzerdefinierte Farbe, i-Style Colour, Blaulichtreduzierung), Signaleingangsauswahl (HDMI, DP, USB-C, Auto), Audio (Lautstärke, Stummschaltung), Sprache, OSD (OSD H. Position, OSD V.-Position, OSD-Hintergrund, OSD-Auszeit, Informationen), Setup-Menü 1 (KVM, USB-C, USB Ladung, MST DP-out), Setup-Menü 2 (Videomodus-Einstellung, HDMI RGB-Bereich, Direct Drive, Adaptive Sync. Bewegungsunschärfe rot, HDR, Startlogo, Strom-LED, Speicherkartenabruf)
Lautsprecher	2 x 2.5W
Diebstahlschutz	Kensington-lock™ vorbereitet, DDC/CI, DDC2B

04 MECHANISCH

Verstellmöglichkeiten	Höhe, Swivel, Tilt
Höhenverstellbar	150mm
Drehwinkel	90°; 45° links; 45° rechts
Neigungswinkel	23° nach oben; 5° nach unten
VESA Norm	100 x 100mm
Kabelmanagement	ja

05 ENTHALTENES ZUBEHÖR

Kabel	Netz, HDMI, DP, USB-C
Sonstiges	Leitfaden zur Inbetriebnahme, Sicherheitshinweise

06 STROMVERWALTUNG

Netzteil	intern
Stromversorgung	AC 100 - 240V, 50/60Hz
Leistungsaufnahme	40W typisch, 0.5W Standby, 0.3W ausgeschaltet

07 LEISTUNG

Vorschriften	TCO Certified, CE, TÜV-GS, EAC, VCCI-B, PSE, RoHS support, ErP, WEEE, REACH, UKCA
Energieeffizienzklasse (Regulation (EU) 2017/1369)	F
REACH SVHC	über 0,1%: Blei, Bleimonoxid
Garantie	5 Jahre (Einzelheiten und Geltungsbereich finden Sie im Abschnitt "Garantie" auf unserer Website)

08 ABMESSUNGEN / GEWICHT

Produktabmessungen B x H x T	714 x 452 (602) x 245.5mm
Verpackungsabmessungen B x H x T	795 x 506 x 185mm
Gewicht (ohne Verpackung)	9.5kg

Gewicht (inkl. Verpackung)	11.6kg
EAN code	4948570124435

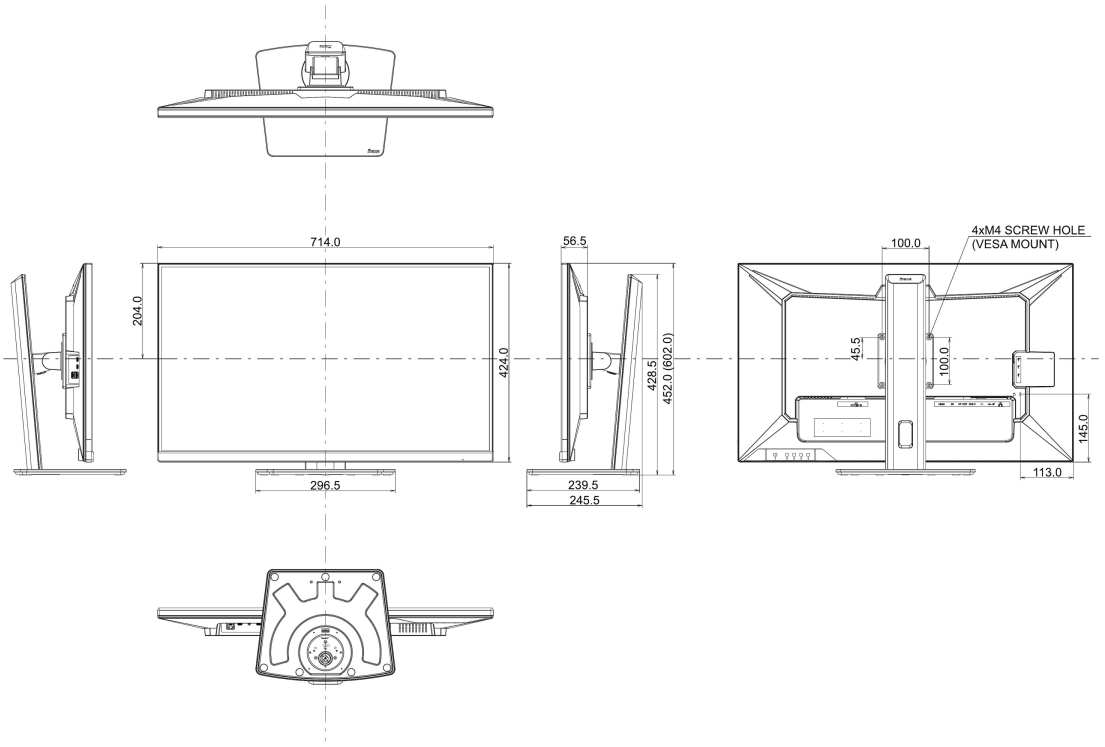

GALERIE



Alle Warenzeichen sind eingetragene Handelsmarken. Irrtum und Änderungen in den Spezifikationen vorbehalten. Alle LCD's erfüllen die ISO-9241-307:2008 Pixelfehlerklasse. **© IIYAMA CORPORATION. ALL RIGHTS RESERVED**